Unireg s.r.o.
Eklova 2269
511 04 Dvůr Králové nad Labem
telefon: +420 499 628 680
IČO: 45535078 DIČ: CZ45535078
e-mail: unireg@unireg-dk.cz

Zákazník	Město Vysoké nad Jizerou, Náměstí Dr. Karla Kramáře 227, 512 11
Popis projektu	Vodárenský dispečink
Číslo výkresu	19-5-086-1-1868

Název projektu	19-5-086-1-1868 Vysoké n.J.
Místo instalace	Vysoké a Jizerou
Napájení	230V /16A / 50Hz
Číslo zakázky	086/19
Výrobní číslo	
Osoba odpovědná za projekt	Jan Vondrouš ..... Projektoval Pavel Ježek .....

Zpracováno dne 16.07.2019 od (zkratka) jezek Počet stran 47

Obsah

F06_004

Přiřazení	Stránka	Popis stránek	Datum	Zpracoval
	1	TITULNI STRANA	14.06.2019	Ježek
	2	OBSAH	16.07.2019	jezek
	3	OBSAH	16.07.2019	jezek
	8	ID STRUKTUR	16.07.2019	jezek
+R1		MaR VĚŽOVÝ VODOJEM		
	1	PŘÍVOD A ZDROJ	16.07.2019	jezek
	2	PROPOJENÍ NA RMS1	18.06.2019	Ježek
	3	PROPOJENÍ NA RMS1	18.06.2019	Ježek
	4	KONTROLA VSTUPU A KOMUNIKACE RS485	16.07.2019	jezek
	10	PLC	18.06.2019	Ježek
	11	PLC - PŘEHLED	18.06.2019	Ježek
	12	PLC - PŘEHLED ANALOG	18.06.2019	Ježek
	100	KUSOVNÍK	16.07.2019	jezek
+R2		MaR ÚPRAVNA VODY		
	1	PŘÍVOD A ZDROJ	16.07.2019	jezek
	2	PROPOJENÍ NA RMS1	28.06.2019	Ježek
	3	PROPOJENÍ NA RMS1	26.06.2019	Ježek
	4	KONTROLA VSTUPU A KOMUNIKACE RS485	16.07.2019	jezek
	5	ÚPRAVA STÁVAJÍCÍHO ROZVADĚČE	26.06.2019	Ježek
	10	PLC	25.06.2019	Ježek
	11	PLC - PŘEHLED	18.06.2019	Ježek
	12	PLC - PŘEHLED ANALOG	18.06.2019	Ježek
	100	KUSOVNÍK	16.07.2019	jezek
+R3		MaR ČERPACÍ STANICE U KOUPALIŠTĚ		
	1	PŘÍVOD A ZDROJ	26.06.2019	Ježek
	2	PROPOJENÍ NA STÁVAJÍCÍ ROZVADEČ	26.06.2019	Ježek
	3	PROPOJENÍ NA STÁVAJÍCÍ ROZVADEČ	26.06.2019	Ježek
	4	KONTROLA VSTUPU A KOMUNIKACE RS485	26.06.2019	Ježek

Obsah

F06_004

Přiřazení	Stránka	Popis stránek	Datum	Zpracoval
+R3		MaR ČERPACÍ STANICE U KOUPALIŠTĚ		
	5	ÚPRAVA STÁVAJÍCÍHO ROZVADĚČE	26.06.2019	Ježek
	6	ÚPRAVA STÁVAJÍCÍHO ROZVADĚČE	26.06.2019	Ježek
	10	PLC	25.06.2019	Ježek
	11	PLC - PŘEHLED	24.06.2019	Ježek
	12	PLC - PŘEHLED ANALOG	24.06.2019	Ježek
	100	KUSOVNÍK	16.07.2019	jezek
+R4		MANIPULAČNÍ ŠACHTA SKLENAŘICE		
	1	NAPÁJENÍ 24VDC	16.07.2019	jezek
	2	VENTIL	16.07.2019	jezek
	10	PLC	26.06.2019	Ježek
	11	PLC - PŘEHLED	26.06.2019	Ježek
	100	KUSOVNÍK	16.07.2019	jezek
+R5		VODOJEM SKLENAŘICE		
	1	BLOKOVÉ ZAPOJENÍ	16.07.2019	jezek
	100	KUSOVNÍK	16.07.2019	jezek
+R6		VODOJEM TŘÍČ		
	1	BLOKOVÉ ZAPOJENÍ	16.07.2019	jezek
	100	KUSOVNÍK	16.07.2019	jezek
+R7		VODOJEM STARÁ VES		
	1	BLOKOVÉ ZAPOJENÍ	16.07.2019	jezek
	100	KUSOVNÍK	16.07.2019	jezek
+R8		VODOJEM REJDICE		
	1	BLOKOVÉ ZAPOJENÍ	16.07.2019	jezek
	100	KUSOVNÍK	16.07.2019	jezek
+R9		ROZVADĚČ DISPEČINK		
	1	PŘÍVOD A ZDROJ	16.07.2019	jezek
	2	PLC	16.07.2019	jezek
	100	KUSOVNÍK	16.07.2019	jezek

Přehled identifikátorů struktury

F24_002

Úplné označení	Popis	Popis struktury
&TXT	Druh dokumentu	
+RMS1	Místo instalace	HLAVNÍ ROZVADĚČ VODOJEMU
+R1	Místo instalace	MaR VĚŽOVÝ VODOJEM
+R2	Místo instalace	MaR ÚPRAVNA VODY
+R3	Místo instalace	MaR ČERPACÍ STANICE U KOUPALIŠTĚ
+RST1	Místo instalace	STÁVAJÍCÍ ROZVADĚČE ÚPRAVNY VODY
+RST2	Místo instalace	STÁVAJÍCÍ ROZVADĚČE STANICE KOUPALIŠTĚ
+R4	Místo instalace	MANIPULAČNÍ ŠACHTA SKLENAŘICE
+R5	Místo instalace	VODOJEM SKLENAŘICE
+R6	Místo instalace	VODOJEM TŘÍČ
+R7	Místo instalace	VODOJEM STARÁ VES
+R8	Místo instalace	VODOJEM REJDICE
+R9	Místo instalace	ROZVADĚČ DISPEČINK

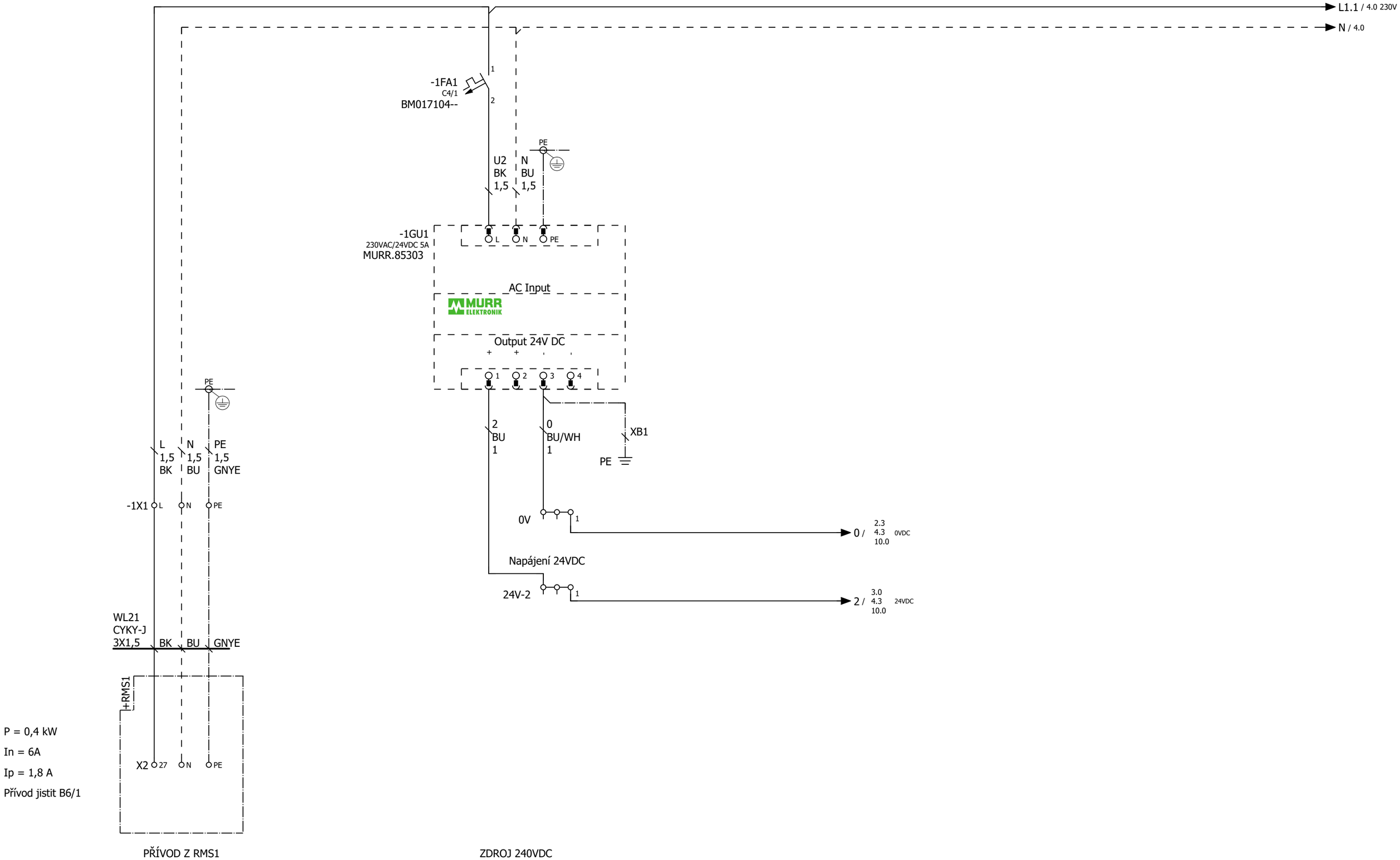

+&TXT/8

2

			Datum	16.07.2019	086/19		Tento dokoment obsahuje chráněná data firmy UNIREG spol. s r. o. Kopírování a použití těchto dat nebo i jejich částí je možné jen s písemným souhlasem této firmy	PŘÍVOD A ZDROJ	Číslo projektu: 19-5-086-1-1868	=	+R1
			Zprac..	Ježek							
			Zkontr.	Pavel Ježek	Vodárenský dispečink				Akce:	List 1	Celkem 47
Změna	Datum	Název	Pův.		Zakázkové číslo	Zákazník Město Vysoké nad Jizerou, Náměstí Dr. Karla Kramáře 227, 512 11					

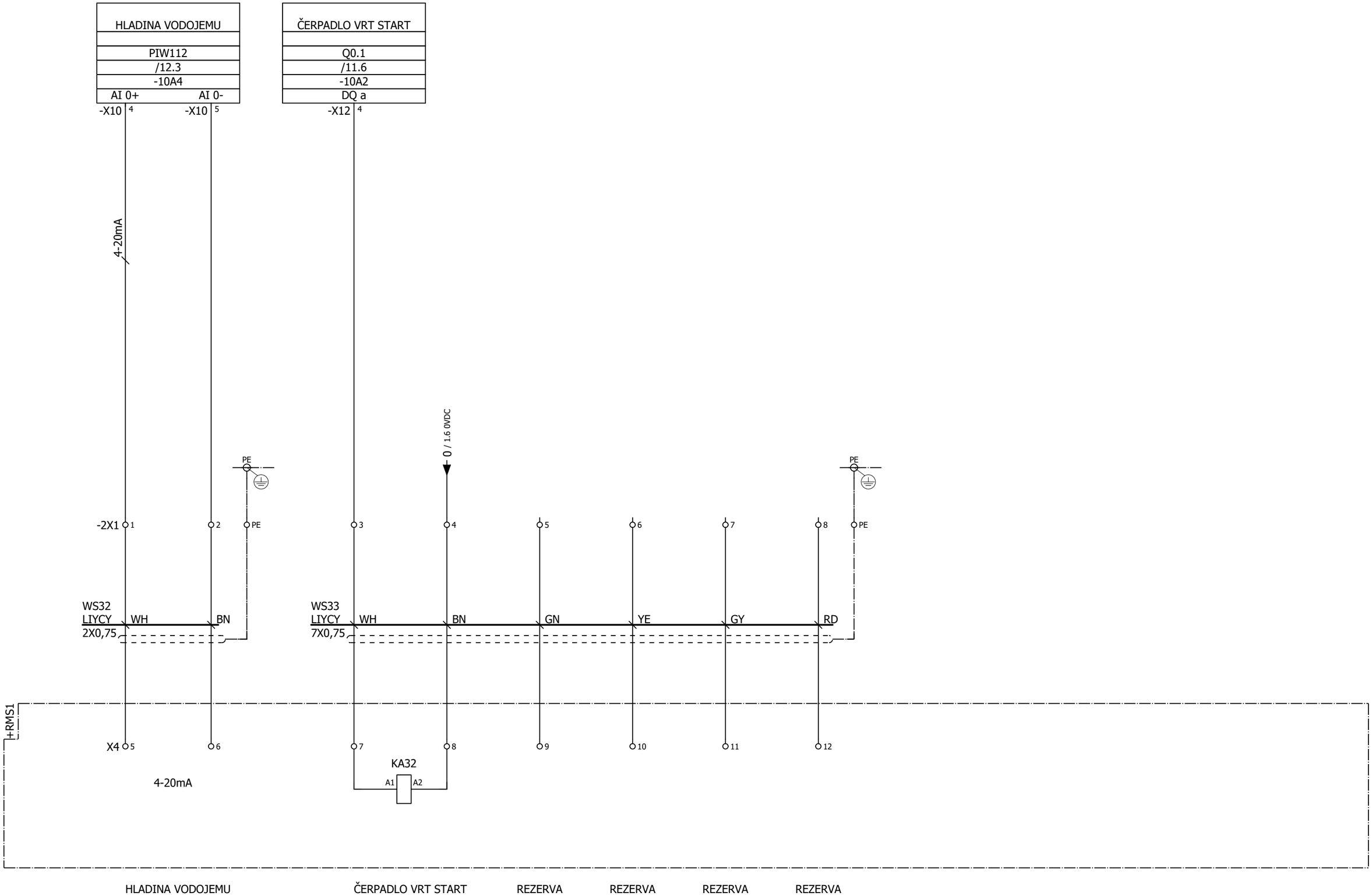

			Datum	18.06.2019	086/19	UNIREG s.r.o. ISO 9001	Tento dokoment obsahuje chráněná data firmy UNIREG spol. s r. o. Kopírování a použití těchto dat nebo i jejich částí je možné jen s písemným souhlasem této firmy	PROPOJENÍ NA RMS1	Číslo projektu: 19-5-086-1-1868	=		+R1
			Zprac..	Ježek								
			Zkontr.	Pavel Ježek	Vodárenský dispečink				Akce:		List 2	Celkem 47
Změna	Datum	Název	Pův.		Zakázkové číslo	Zákazník Město Vysoké nad Jizerou, Náměstí Dr. Karla Kramáře 227, 512 11						

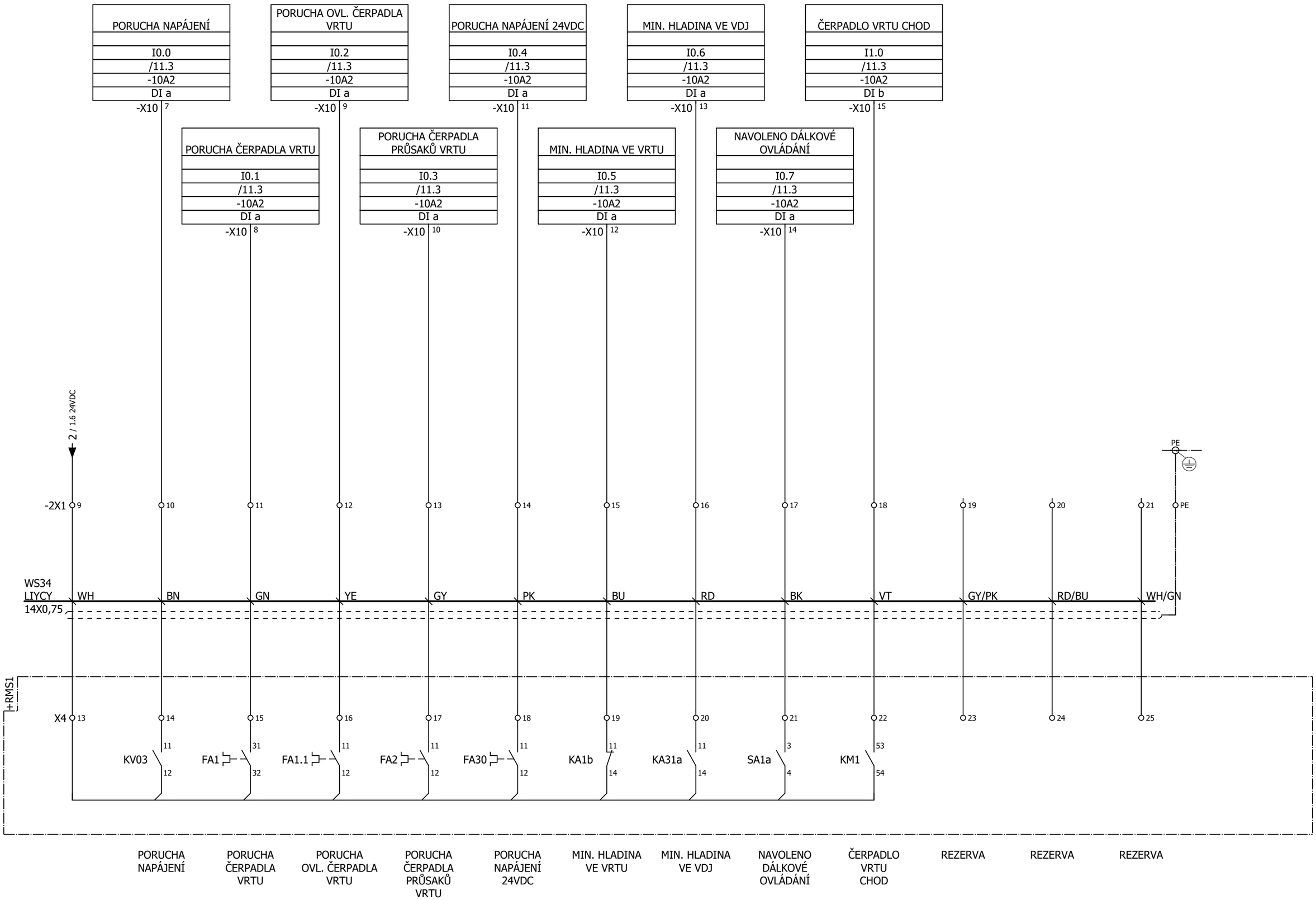

2 4

			Datum	18.06.2019	086/19		Tento dokoment obsahuje chráněná data firmy UNIREG spol. s r. o. Kopírování a použití těchto dat nebo i jejich částí je možné jen s písemným souhlasem této firmy	PROPOJENÍ NA RMS1	Číslo projektu: 19-5-086-1-1868 =		+R1
			Zprac..	Ježek	Vodárenský dispečink				Akce:		
			Zkontr.	Pavel Ježek						List 3	Celkem 47
Změna	Datum	Název	Pův.		Zakázkové číslo	Zákazník Město Vysoké nad Jizerou, Náměstí Dr. Karla Kramáře 227, 512 11					

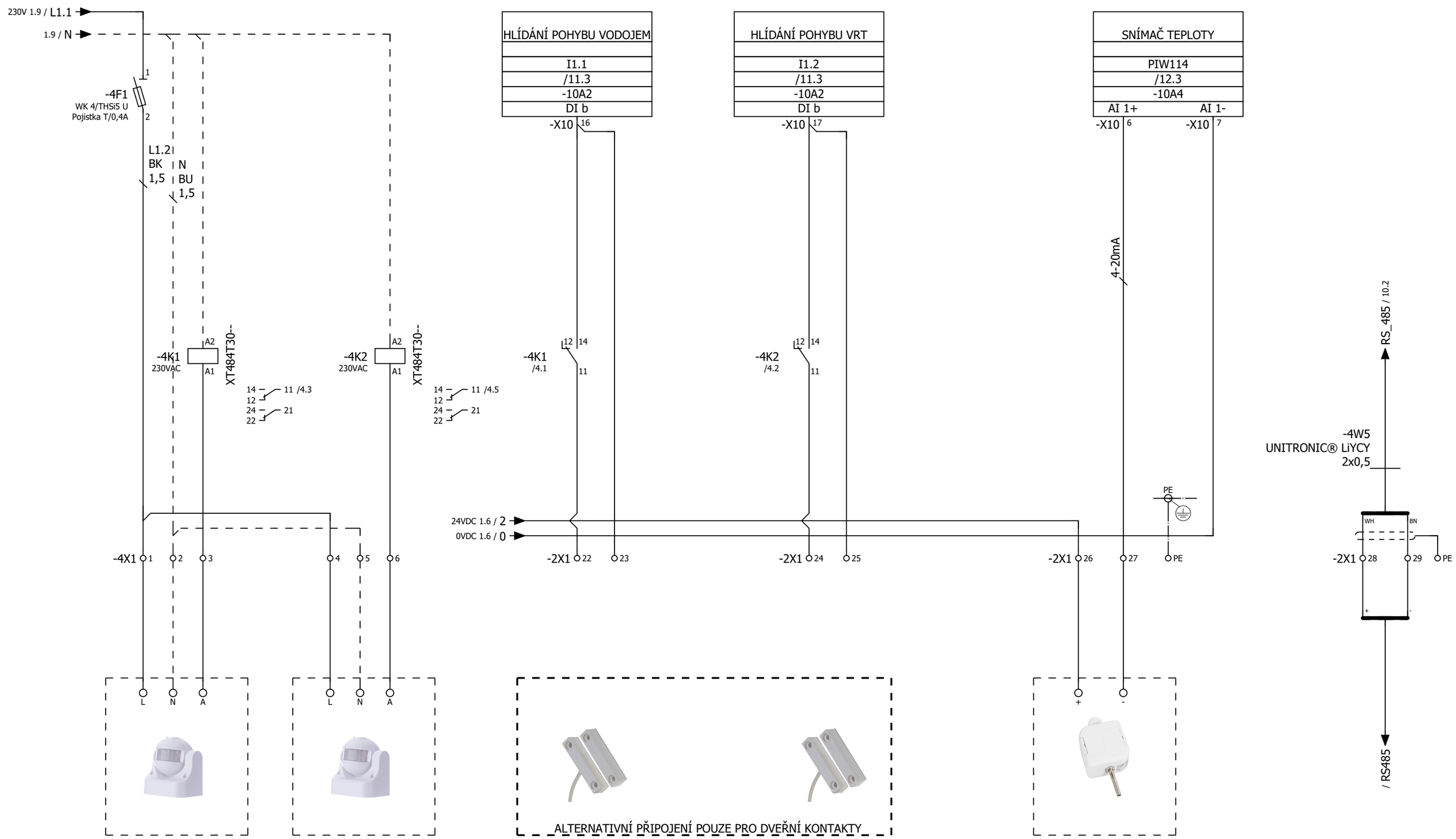

HLÍDÁNÍ POHYBU VODOJEM

HLÍDÁNÍ POHYBU VRT

HLÍDÁNÍ POHYBU VODOJEM

HLÍDÁNÍ POHYBU VRT

SNÍMAČ TEPLOTY

KOMUNIKACE PRŮTOKOMĚRY

3

10

			Datum	16.07.2019	086/19		Tento dokoment obsahuje chráněná data firmy UNIREG spol. s r. o. Kopírování a použití těchto dat nebo i jejich částí je možné jen s písemným souhlasem této firmy	KONTROLA VSTUPU A KOMUNIKACE RS485	Číslo projektu: 19-5-086-1-1868	=	+R1
			Zprac..	Ježek							
			Zkontr.	Pavel Ježek	Vodárenský dispečink				Akce:		
Změna	Datum	Název	Pův.		Zakázkové číslo	Zákazník Město Vysoké nad Jizerou, Náměstí Dr. Karla Kramáře 227, 512 11				List 4	Celkem 47

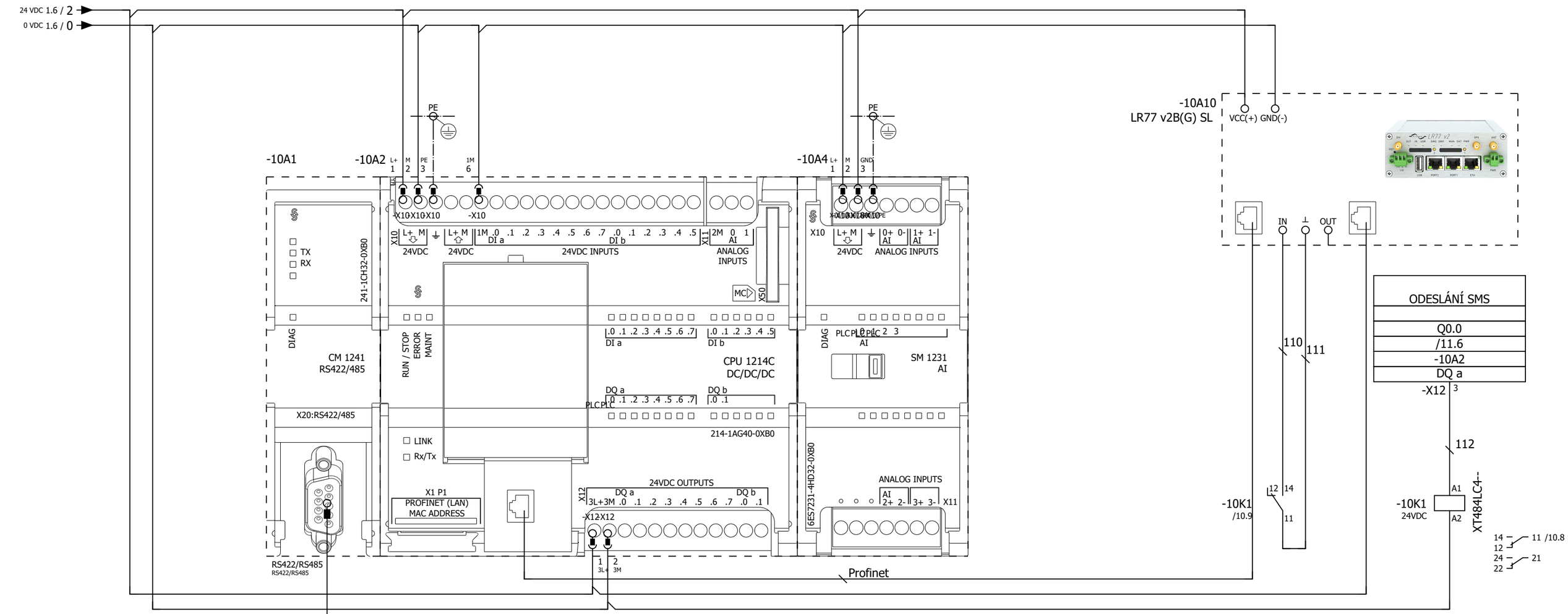

4

11

			Datum	18.06.2019	086/19	UNIREG s.r.o. ISO 9001	Tento dokument obsahuje chráněná data firmy UNIREG spol. s r. o. Kopírování a použití těchto dat nebo i jejich částí je možné jen s písemným souhlasem této firmy	PLC	Číslo projektu: 19-5-086-1-1868	=	+R1
			Zprac..	Ježek							
			Zkontr.	Pavel Ježek	Vodárenský dispečink				Akce:		
Změna	Datum	Název	Pův.		Zakázkové číslo	Zákazník Město Vysoké nad Jizerou, Náměstí Dr. Karla Kramáře 227, 512 11				List 10	Celkem 47

VSTUPY /VÝSTUPY

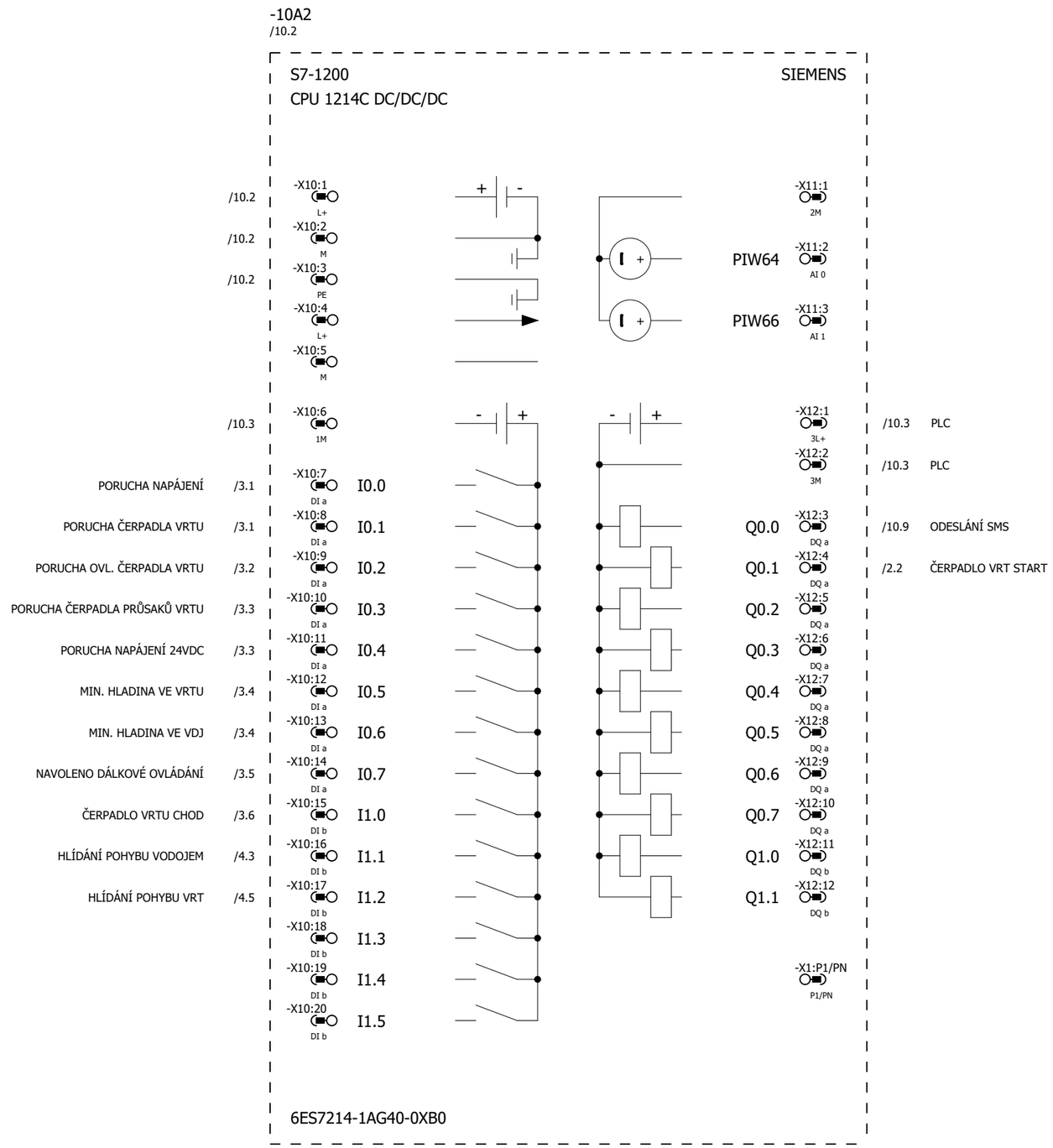

ANALOGOVÉ VSTUPY

-10A4
/10.5

S7-1200 SIEMENS
SM1231 AI 4 x 13 Bit

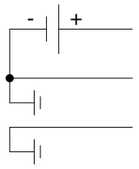

X10/1/L+	-X10:1 L+	/10.5		PLC
X10/2/M	-X10:2 M	/10.5		PLC
X10/3/PE	-X10:3 GND	/10.5		PLC
PIW112 X10/4/IWX/M0+	-X10:4 AI 0+	/2.0	+RMS1-X4:5	HLADINA VODOJEMU
PIW112 X10/5/IWX/M0-	-X10:5 AI 0-	/2.1	+RMS1-X4:6	HLADINA VODOJEMU
PIW114 X10/6/IWX+2/M1+	-X10:6 AI 1+	/4.7	-4B3:-	SNÍMAČ TEPLOTY
PIW114 X10/7/IWX+2/M1-	-X10:7 AI 1-	/4.7	-0V:1	SNÍMAČ TEPLOTY
X11/1	-X11:1 n.c.			
X11/2	-X11:2 n.c.			
X11/3	-X11:3 n.c.			
PIW116 X11/4/IWX+4/M2+	-X11:4 AI 2+			
PIW116 X11/5/IWX+4/M2-	-X11:5 AI 2-			
PIW118 X11/6/IWX+6/M3+	-X11:6 AI 3+			
PIW118 X11/7/IWX+6/M3-	-X11:7 AI 3-			

6ES7231-4HD32-0XB0

Kusovník

Označení dílu	Množství (KS)	Název	Typové označení	Objednací číslo	Výrobce
-10A1	1	SIMATIC S7-1200, COMMUNICATION MODULE CM 1241, RS422/485	6ES7241-1CH32-0XB0	6ES7241-1CH32-0XB0	SIE
-10A2	1	SIMATIC S7-1200, CPU 1214C, 14DI ; 10DO; 2 AI 0 - 10V	6ES7214-1AG40-0XB0	6ES7214-1AG40-0XB0	SIE
-10A2	1	SIMATIC S7-1200, BATTERY BOARD	6ES7297-0AX30-0XA0	6ES7297-0AX30-0XA0	SIE
-10A2	1	lithium battery 3V	CR1025	CR1025	
-10A4	1	SIMATIC S7-1200, ANALOG INPUT, SM 1231, 4 AI	6ES7231-4HD32-0XB0	6ES7231-4HD32-0XB0	SIE
-10A10	1	LTE Router LR77 v2	LR77 v2B(G) SL	LR77 v2B(G) SL	
-4B3	1	Snímač teploty 4 až 20 mA	NS 510A	NS 510A	SENSIT
-4F1	2	Pojistkový blok šedá barva	WK 4/THSi5 U	57.904.5355.0	WIELAND
-4F1	2	Sleněná pojistka T-Pomalá 0,400A/250V	T/0,400A	GES07900158	GES
-1FA1	1	Jistič C4/1	BM017104-	BM017104--	SCHRACK
-1GU1	1	Zdroj 1x230VAC/ 24VDC/ 5A	MCS	85303	MURR
-4K1;-4K2	2	Relé XT 2P/8 A,230 VAC+LED,5mm	XT484T30--	XT484T30--	SCHRACK
-4K1;-4K2;-10K1	3	Patice pro relé na DIN lištu	YRT78626--	YRT78626--	SCHRACK
-4K1;-4K2;-10K1	3	Spona pro RT relé	RT17017---	RT17017---	SCHRACK
-10K1	1	Relé XT 2P/8A,24VDC+LED,5mm	XT484LC4--	XT484LC4--	SCHRACK
-4W5	1		LiYCY 2x0.5	LiYCY 2x0.5	LAPP

			Datum	16.07.2019	086/19	UNIREG s.r.o. ISO 9001	Tento dokoment obsahuje chráněná data firmy UNIREG spol. s r. o. Kopírování a použití těchto dat nebo i jejich částí je možné jen s písemným souhlasem této firmy	KUSOVNÍK	Číslo projektu: 19-5-086-1-1868	=	+R1
			Zprac..	jezek							
			Zkontr.	Pavel Ježek	Vodárenský dispečink				Akce:	List 100	Celkem 47
Změna	Datum	Název	Pův.		Zakázkové číslo	Zákazník Město Vysoké nad Jizerou, Náměstí Dr. Karla Kramoliše 227, 512 11					

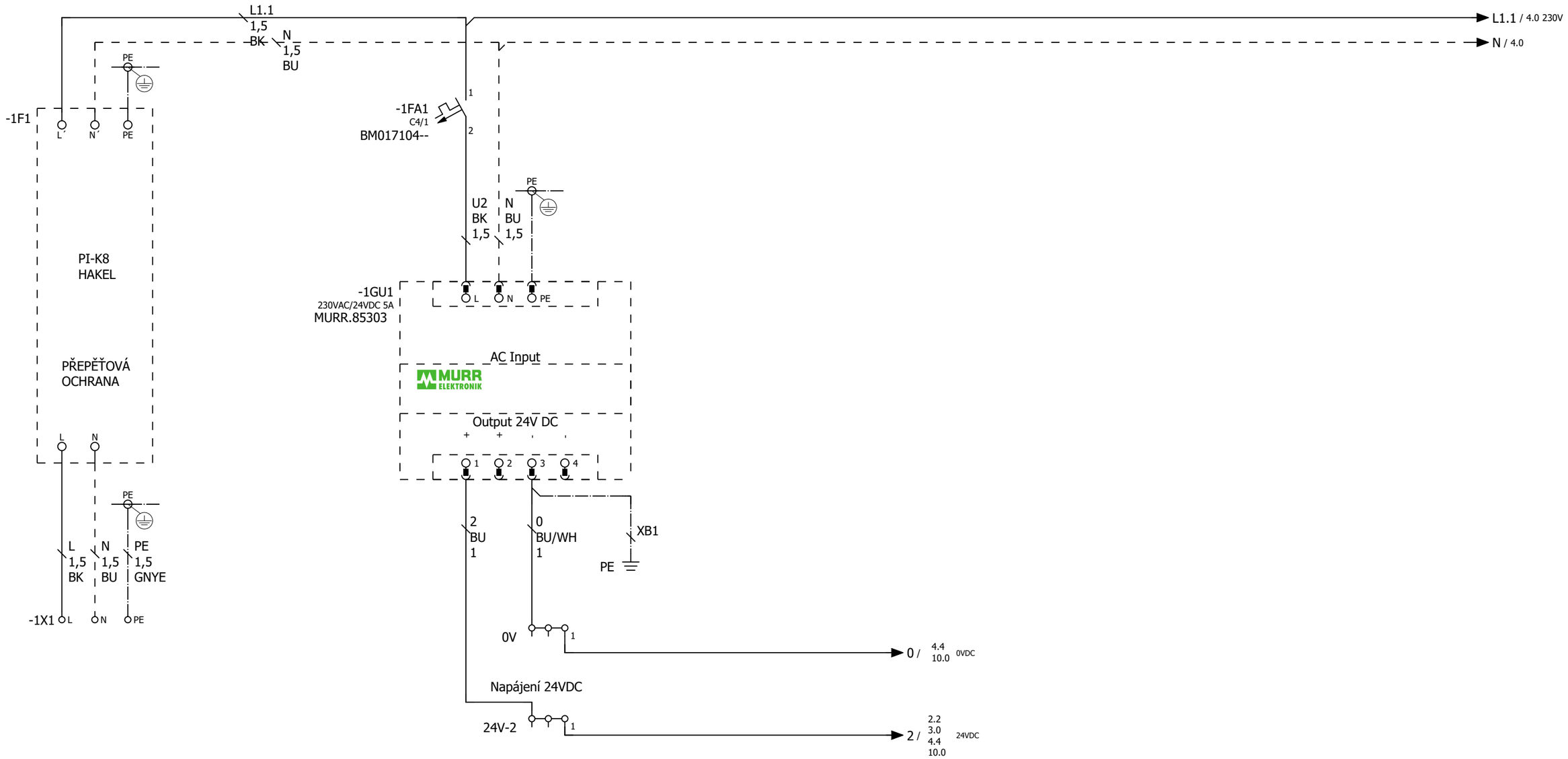

P = 0,4 kW

In = 6A

Ip = 1,8 A

Přívod jistit B6/1

STÁVAJÍCÍ PŘÍVOD

ZDROJ 240VDC

+R1/100

2

			Datum	16.07.2019	086/19	UNIREG s.r.o. ISO 9001	Tento dokoment obsahuje chráněná data firmy UNIREG spol. s r. o. Kopírování a použití těchto dat nebo i jejich částí je možné jen s písemným souhlasem této firmy	PŘÍVOD A ZDROJ	Číslo projektu: 19-5-086-1-1868	=	+R2
			Zprac..	Ježek							
			Zkontr.	Pavel Ježek	Vodárenský dispečink				Akce:		
Změna	Datum	Název	Pův.		Zakázkové číslo	Zákazník Město Vysoké nad Jizerou, Náměstí Dr. Karla Kramáře 227, 512 11				List 1	Celkem 47

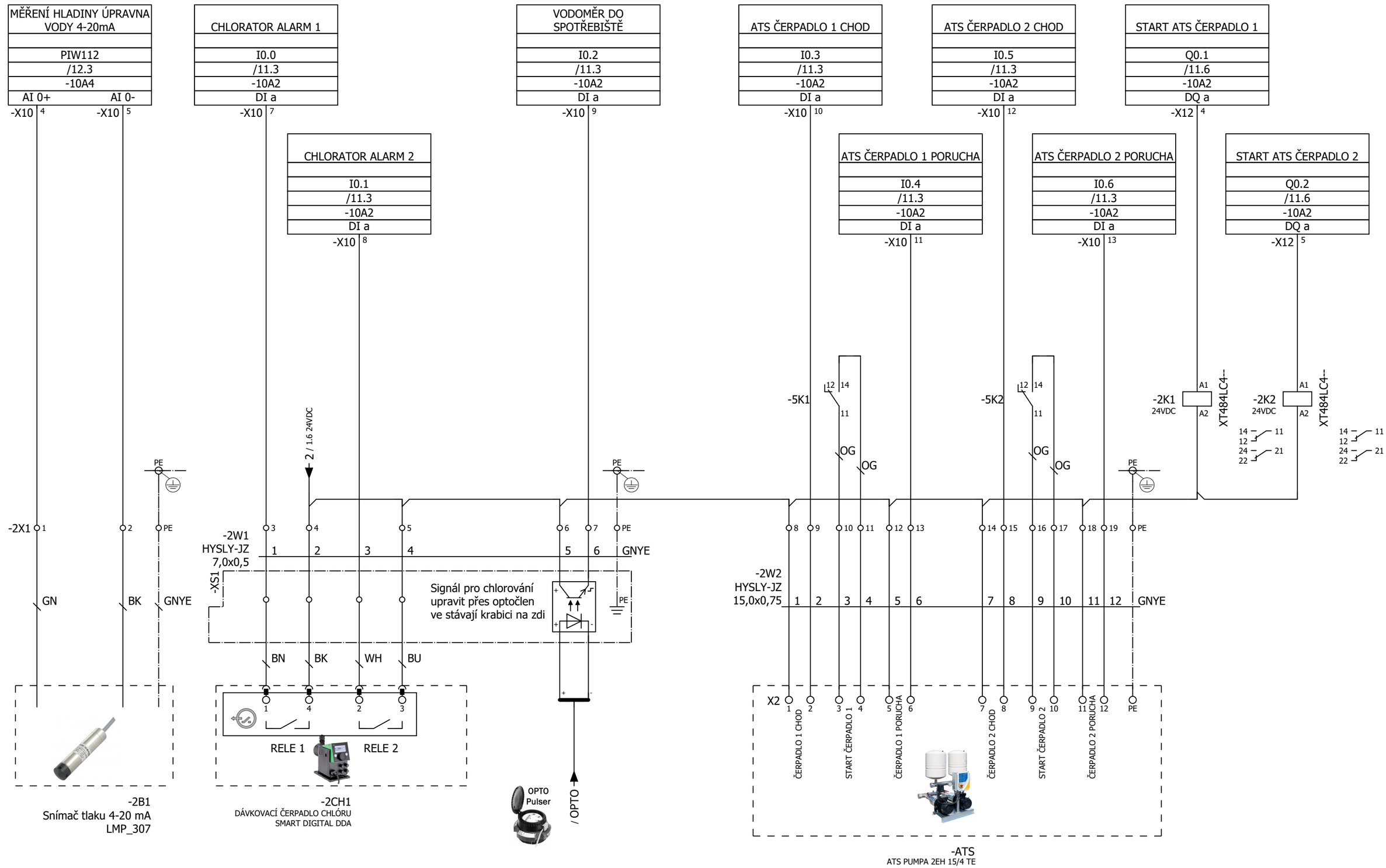

			Datum	28.06.2019	086/19	UNIREG s.r.o. ISO 9001	Tento dokoment obsahuje chráněná data firmy UNIREG spol. s r. o. Kopírování a použití těchto dat nebo i jejich částí je možné jen s písemným souhlasem této firmy	PROPOJENÍ NA RMS1	Číslo projektu: 19-5-086-1-1868	=	+R2
			Zprac..	Ježek							
			Zkontr.	Pavel Ježek	Vodárenský dispečink				Akce:		
Změna	Datum	Název	Pův.		Zakázkové číslo	Zákazník Město Vysoké nad Jizerou, Náměstí Dr. Karla Kramáře 227, 512 11				List 2	Celkem 47

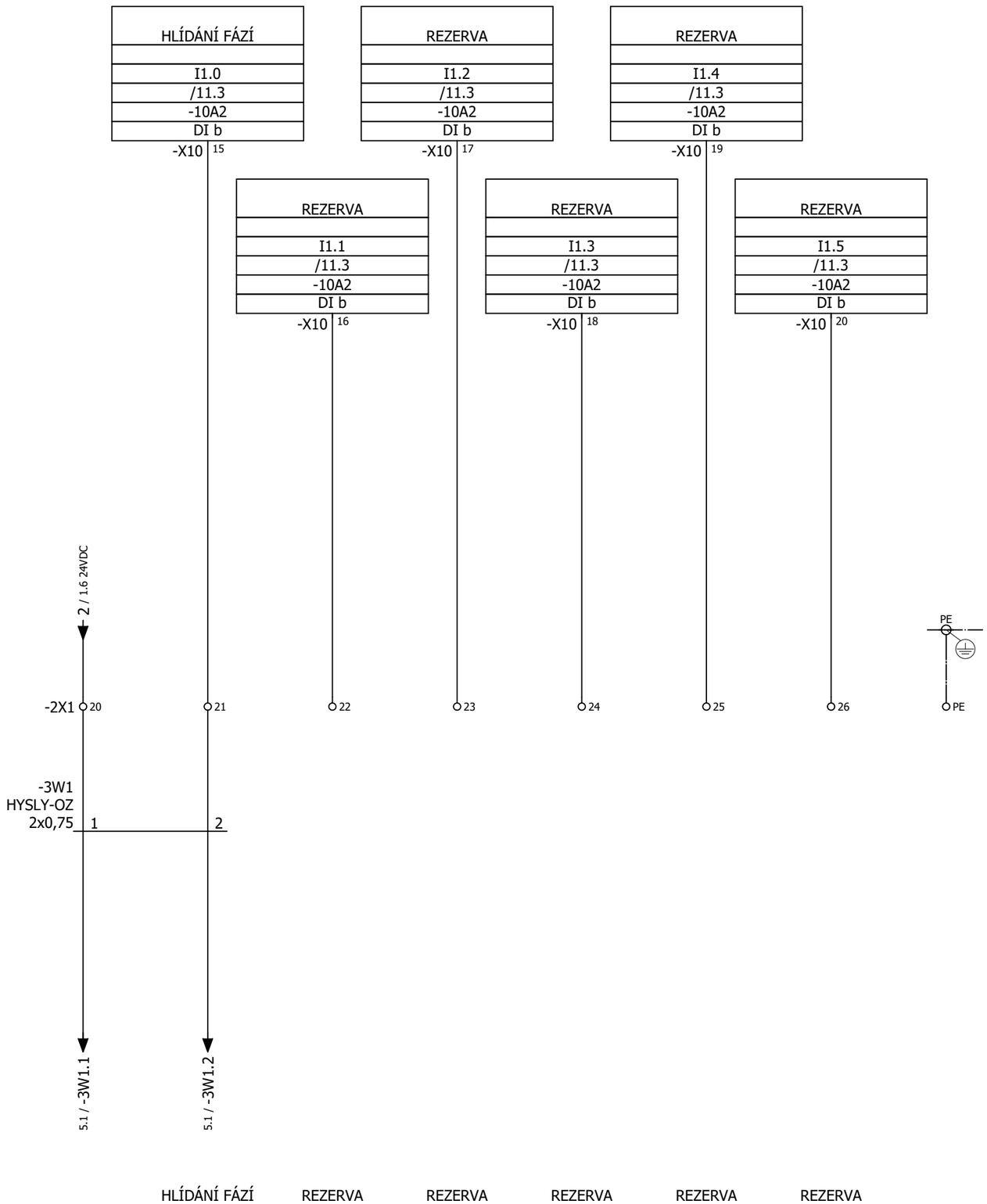

2

4

			Datum	26.06.2019	086/19	UNIREG s.r.o. ISO 9001	Tento dokoment obsahuje chráněná data firmy UNIREG spol. s r. o. Kopírování a použití těchto dat nebo i jejich částí je možné jen s písemným souhlasem této firmy	PROPOJENÍ NA RMS1	Číslo projektu: 19-5-086-1-1868	=	+R2
			Zprac..	Ježek							
			Zkontr.	Pavel Ježek	Vodárenský dispečink				Akce:	List 3	Celkem 47
Změna	Datum	Název	Pův.		Zakázkové číslo	Zákazník Město Vysoké nad Jizerou, Náměstí Dr. Karla Kramáře 227, 512 11					

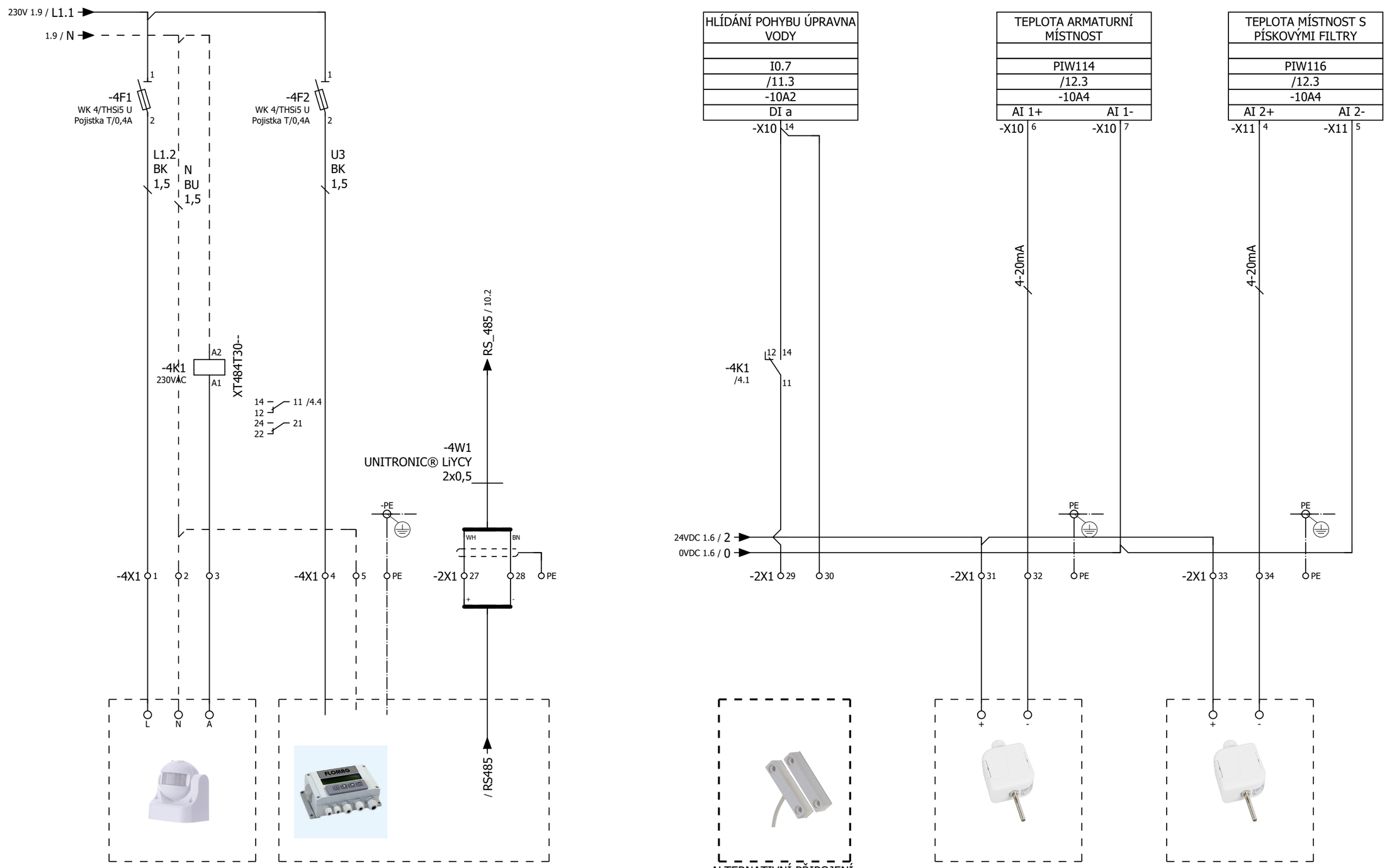

			Datum	16.07.2019	086/19	UNIREG s.r.o. ISO 9001	Tento dokoment obsahuje chráněná data firmy UNIREG spol. s r. o. Kopírování a použití těchto dat nebo i jejich částí je možné jen s písemným souhlasem této firmy	KONTROLA VSTUPU A KOMUNIKACE RS485	Číslo projektu: 19-5-086-1-1868 =	+R2
			Zprac..	Ježek	Vodárenský dispečink				Akce:	List 4 / Celkem 47
			Zkontr.	Pavel Ježek						
Změna	Datum	Název	Pův.		Zakázkové číslo	Zákazník Město Vysoké nad Jizerou, Náměstí Dr. Karla Kramáře 227, 512 11				

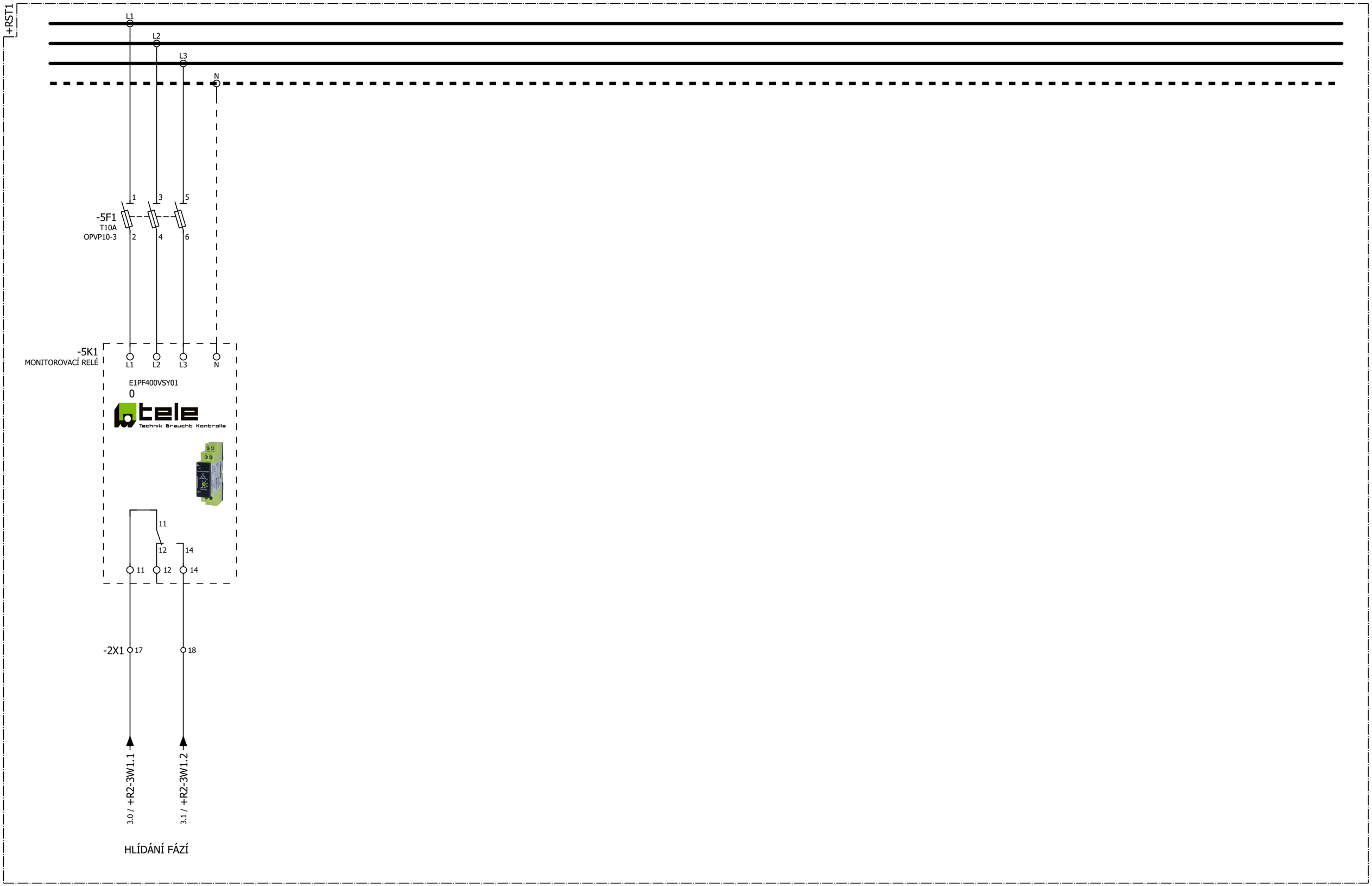

			Datum	26.06.2019	086/19	UNIREG s.r.o. ISO 9001	Tento dokoment obsahuje chráněná data firmy UNIREG spol. s r. o. Kopírování a použití těchto dat nebo i jejich částí je možné jen s písemným souhlasem této firmy	ÚPRAVA STÁVAJÍCÍHO ROZVADĚČE	Číslo projektu: 19-5-086-1-1868	=	+R2
			Zprac..	Ježek							
			Zkontr.	Pavel Ježek	Vodárenský dispečink				Akce:		
Změna	Datum	Název	Pův.		Zakázkové číslo	Zákazník Město Vysoké nad Jizerou, Náměstí Dr. Karla Kramáře 227, 512 11				List 5	Celkem 47

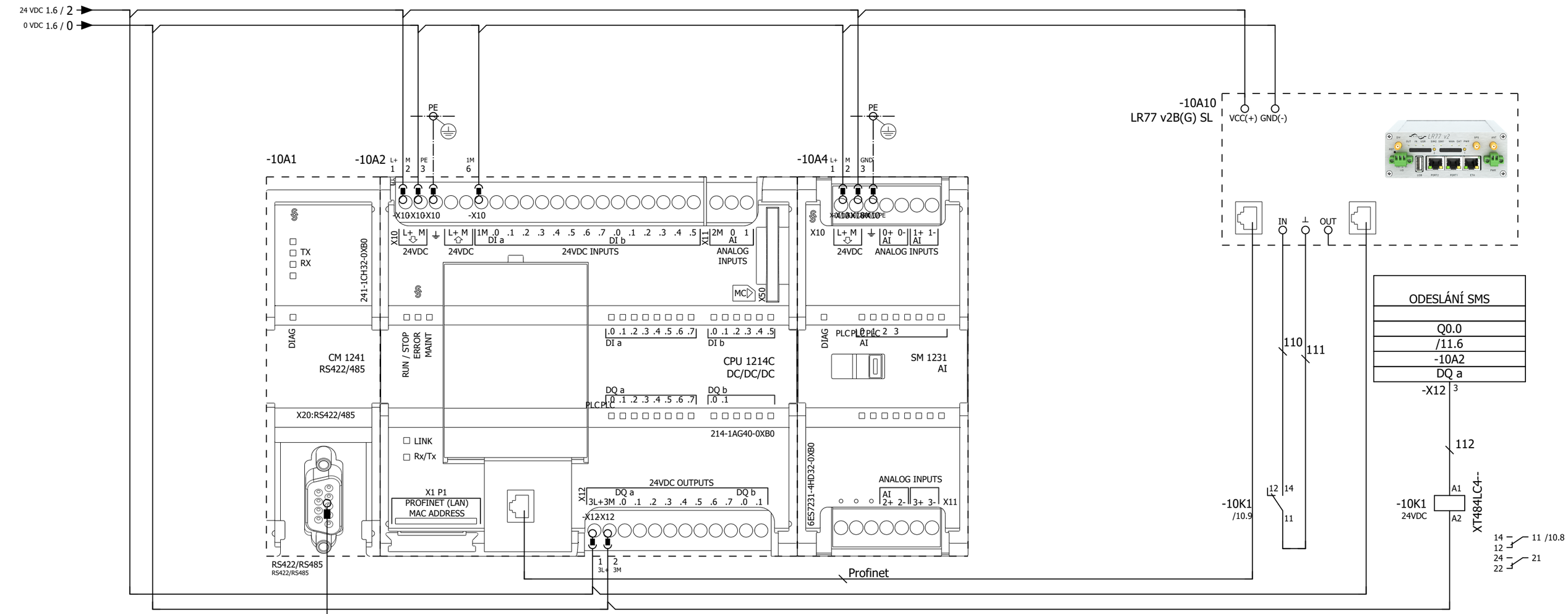

PLC

GSM MODEM

ODESLÁNÍ SMS

			Datum	25.06.2019	086/19		Tento dokoment obsahuje chráněná data firmy UNIREG spol. s r. o. Kopírování a použití těchto dat nebo i jejich částí je možné jen s písemným souhlasem této firmy	PLC	Číslo projektu: 19-5-086-1-1868	=		+R2
			Zprac..	Ježek								
			Zkontr.	Pavel Ježek	Vodárenský dispečink				Akce:		List 10	Celkem 47
Změna	Datum	Název	Pův.		Zakázkové číslo	Zákazník Město Vysoké nad Jizerou, Náměstí Dr. Karla Kramáře 227, 512 11						

UNIREG s.r.o. ISO 9001

VSTUPY /VÝSTUPY

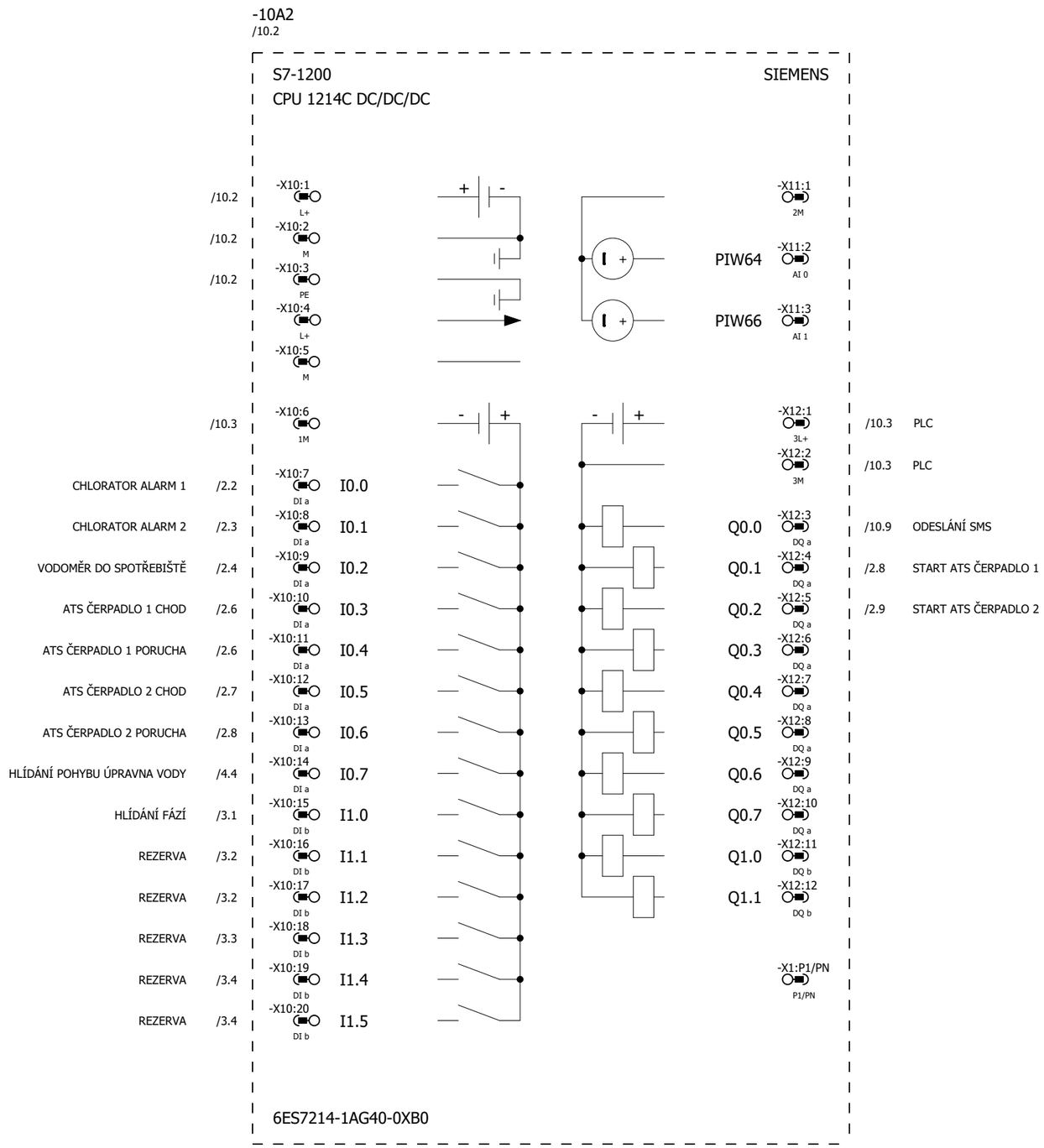

ANALOGOVÉ VSTUPY

-10A4
/10.5

S7-1200 SIEMENS
SM1231 AI 4 x 13 Bit

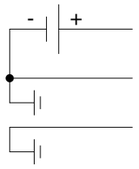

X10/1/L+	-X10:1 L+	/10.5		PLC
X10/2/M	-X10:2 M	/10.5		PLC
X10/3/PE	-X10:3 GND	/10.5		PLC
PIW112 X10/4/IWX/M0+	-X10:4 AI 0+	/2.0	-2B1	MĚŘENÍ HLADINY ÚPRAVNA VODY 4-20mA
PIW112 X10/5/IWX/M0-	-X10:5 AI 0-	/2.1	-2B1	MĚŘENÍ HLADINY ÚPRAVNA VODY 4-20mA
PIW114 X10/6/IWX+2/M1+	-X10:6 AI 1+	/4.6	-4B3:-	TEPLOTA ARMATURNÍ MÍSTNOST
PIW114 X10/7/IWX+2/M1-	-X10:7 AI 1-	/4.7	-0V:1	TEPLOTA ARMATURNÍ MÍSTNOST
X11/1	-X11:1 n.c.			
X11/2	-X11:2 n.c.			
X11/3	-X11:3 n.c.			
PIW116 X11/4/IWX+4/M2+	-X11:4 AI 2+	/4.7	-4B4:-	TEPLOTA MÍSTNOST S PÍSKOVÝMI FILTRY
PIW116 X11/5/IWX+4/M2-	-X11:5 AI 2-	/4.8	-10A4:-X10:7	TEPLOTA MÍSTNOST S PÍSKOVÝMI FILTRY
PIW118 X11/6/IWX+6/M3+	-X11:6 AI 3+			
PIW118 X11/7/IWX+6/M3-	-X11:7 AI 3-			

6ES7231-4HD32-0XB0

Kusovník

Označení dílu	Množství (KS)	Název	Typové označení	Objednací číslo	Výrobce
-10A1	1	SIMATIC S7-1200, COMMUNICATION MODULE CM 1241, RS422/485	6ES7241-1CH32-0XB0	6ES7241-1CH32-0XB0	SIE
-10A2	1	SIMATIC S7-1200, CPU 1214C, 14DI ; 10DO; 2 AI 0 - 10V	6ES7214-1AG40-0XB0	6ES7214-1AG40-0XB0	SIE
-10A2	1	SIMATIC S7-1200, BATTERY BOARD	6ES7297-0AX30-0XA0	6ES7297-0AX30-0XA0	SIE
-10A2	1	lithium battery 3V	CR1025	CR1025	
-10A4	1	SIMATIC S7-1200, ANALOG INPUT, SM 1231, 4 AI	6ES7231-4HD32-0XB0	6ES7231-4HD32-0XB0	SIE
-10A10	1	LTE Router LR77 v2	LR77 v2B(G) SL	LR77 v2B(G) SL	
-2B1	1	Snímač tlaku 4-20 mA	LMP_307	LMP_307	
-4B3;-4B4	2	Snímač teploty 4 až 20 mA	NS 510A	NS 510A	SENSIT
-1F1	1	Jednofázový svodič přepětí typu 3	Hakel 30080 PI-k8	Hakel 30080 PI-k8	Hakel
-4F1;-4F2	4	Pojistkový blok šedá barva	WK 4/THSi5 U	57.904.5355.0	WIELAND
-4F1;-4F2	4	Sleněná pojistka T-Pomalá 0,400A/250V	T/0,400A	GES07900158	GES
-1FA1	1	Jistič C4/1	BM017104-	BM017104--	SCHRACK
-1GU1	1	Zdroj 1x230VAC/ 24VDC/ 5A	MCS	85303	MURR
-2K1;-2K2;-10K1	3	Relé XT 2P/8A,24VDC+LED,5mm	XT484LC4--	XT484LC4--	SCHRACK
-2K1;-2K2	2				
-2K1;-2K2;-4K1;-10K1	4	Spona pro RT relé	RT17017---	RT17017---	SCHRACK
-4K1	1	Relé XT 2P/8 A,230 VAC+LED,5mm	XT484T30--	XT484T30--	SCHRACK
-4K1;-10K1	2	Patice pro relé na DIN lištu	YRT78626--	YRT78626--	SCHRACK
-2W1	1		7x0,5	HYSLY-JZ 7x0,5	BAUDE
-2W2	1		15x0,75	HYSLY-JZ 15x0,75	BAUDE
-3W1	1		2x0,75	HYSLY-OZ 2x0,75	BAUDE
-4W1	1		LiYCY 2x0.5	LiYCY 2x0.5	LAPP

			Datum	16.07.2019	086/19	Tento dokoment obsahuje chráněná data firmy UNIREG spol. s r. o.	KUSOVNÍK	Číslo projektu: 19-5-086-1-1868	=	+R2
			Zprac..	jezek						
			Zkontr.	Pavel Ježek	Vodárenský dispečink	Kopírování a použití těchto dat nebo i jejich částí je možné jen s písemným souhlasem této firmy		Akce:	List 100	Celkem 47
Změna	Datum	Název	Pův.		Zakázkové číslo	Zákazník Město Vysoké nad Jizerou, Náměstí Dr. Karla Kramáře 227, 512 11				

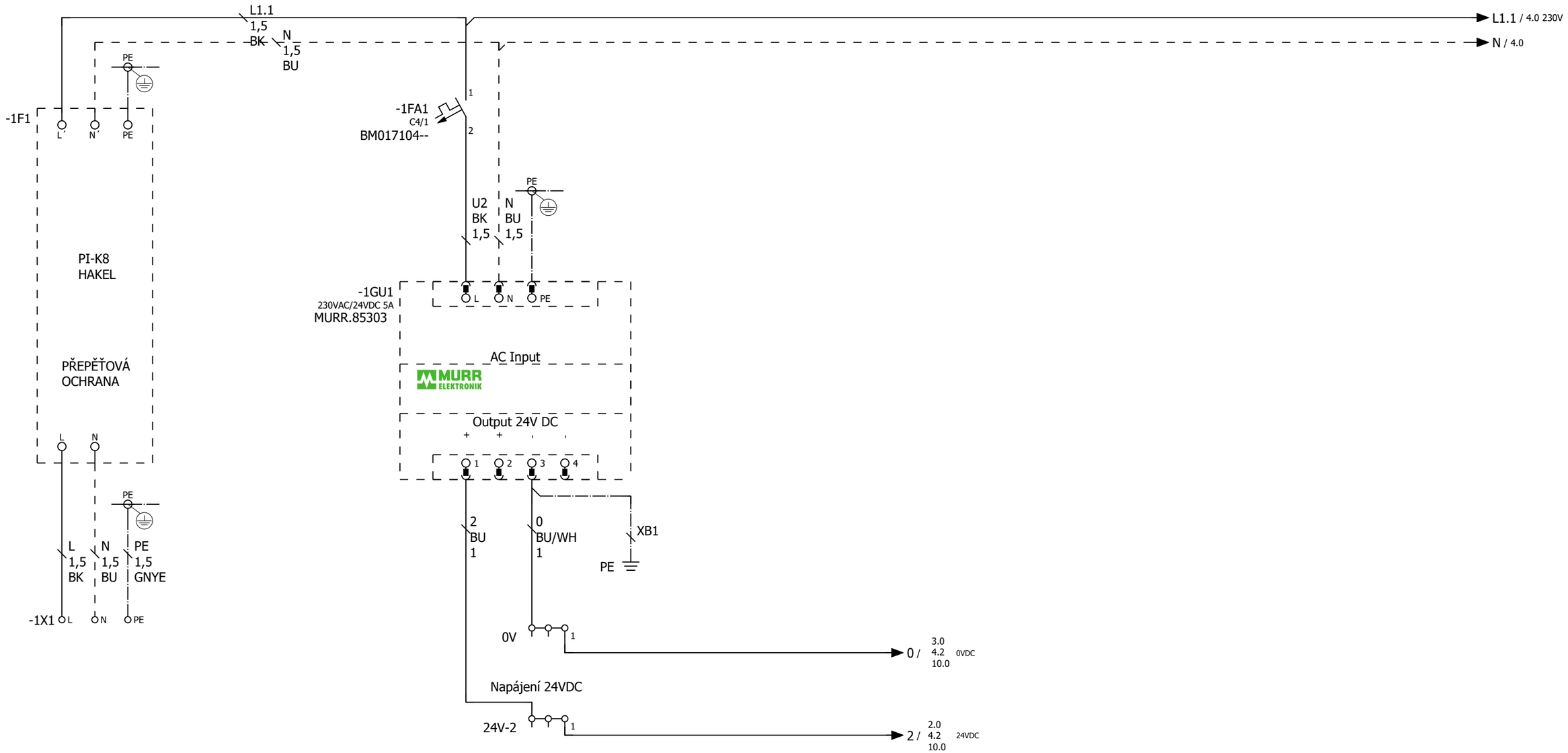

P = 0,4 kW

In = 6A

Ip = 1,8 A

Přívod jistit B6/1

PŘÍVOD

ZDROJ 240VDC

+R2/100

2

			Datum	26.06.2019	086/19		Tento dokoment obsahuje chráněná data firmy UNIREG spol. s r. o. Kopírování a použití těchto dat nebo i jejich částí je možné jen s písemným souhlasem této firmy	PŘÍVOD A ZDROJ	Číslo projektu: 19-5-086-1-1868	=		+R3
			Zprac..	Ježek							
			Zkontr.	Pavel Ježek	Vodárenský dispečink				Akce:		
Změna	Datum	Název	Pův.		Zakázkové číslo	Zákazník Město Vysoké nad Jizerou, Náměstí Dr. Karla Kramáře 227, 512 11				List 1	Celkem 47

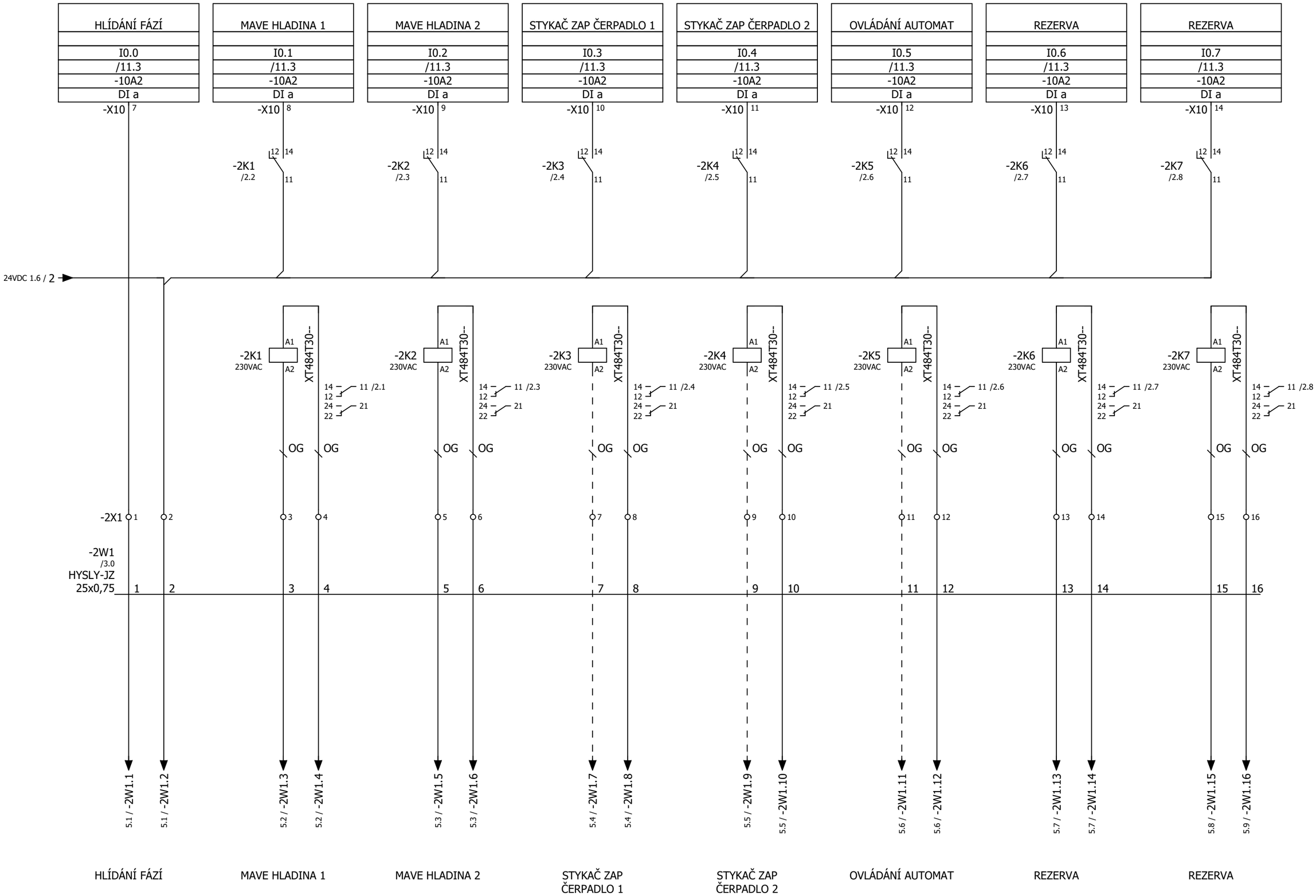

			Datum	26.06.2019	086/19		Tento dokoment obsahuje chráněná data firmy UNIREG spol. s r. o. Kopírování a použití těchto dat nebo i jejich částí je možné jen s písemným souhlasem této firmy	PROPOJENÍ NA STÁVAJÍCÍ ROZVADEČ	Číslo projektu: 19-5-086-1-1868	=	+R3
			Zprac..	Ježek							
			Zkontr.	Pavel Ježek	Vodárenský dispečink				Akce:	List 2	Celkem 47
Změna	Datum	Název	Pův.		Zakázkové číslo	Zákazník Město Vysoké nad Jizerou, Náměstí Dr. Karla Kramáře 227, 512 11					

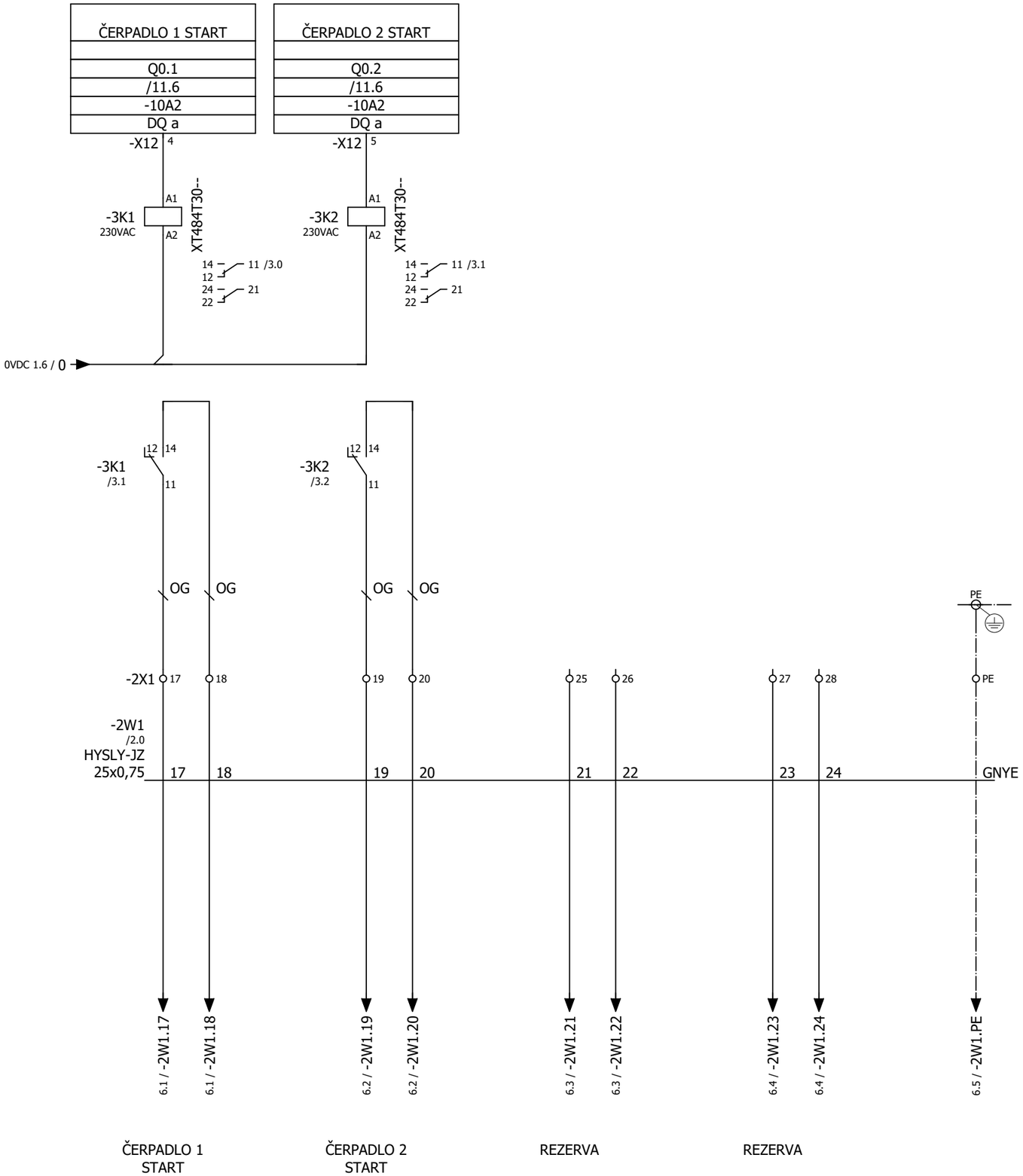

			Datum	26.06.2019	086/19		Tento dokoment obsahuje chráněná data firmy UNIREG spol. s r. o. Kopírování a použití těchto dat nebo i jejich částí je možné jen s písemným souhlasem této firmy	PROPOJENÍ NA STÁVAJÍCÍ ROZVADEČ	Číslo projektu: 19-5-086-1-1868	=		+R3
			Zprac..	Ježek								
			Zkontr.	Pavel Ježek	Vodárenský dispečink				Akce:			
Změna	Datum	Název	Pův.		Zakázkové číslo	Zákazník Město Vysoké nad Jizerou, Náměstí Dr. Karla Kramáře 227, 512 11				List 3	Celkem 47	

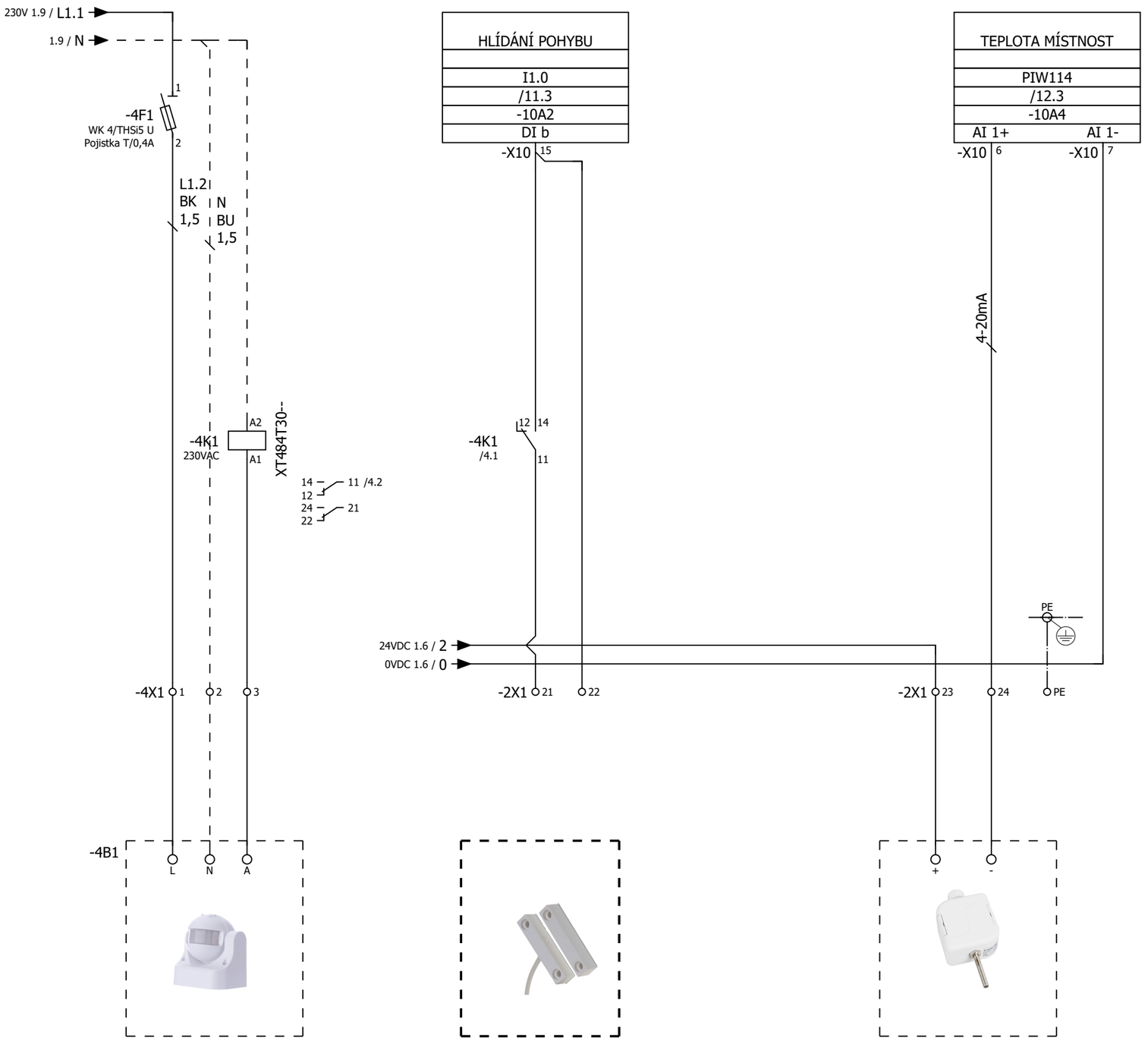

ALTERNATIVNÍ PŘIPOJENÍ POUZE PRO DVEŘNÍ KONTAKT

-4B3
Snímač teploty 4 až 20 mA
NS 510A

HLÍDÁNÍ POHYBU

HLÍDÁNÍ POHYBU

TEPLOTA MÍSTNOST

			Datum	26.06.2019	086/19		Tento dokoment obsahuje chráněná data firmy UNIREG spol. s r. o. Kopírování a použití těchto dat nebo i jejich částí je možné jen s písemným souhlasem této firmy	KONTROLA VSTUPU A KOMUNIKACE RS485	Číslo projektu: 19-5-086-1-1868	=	+R3
			Zprac..	Ježek							
			Zkontr.	Pavel Ježek	Vodárenský dispečink				Akce:		
Změna	Datum	Název	Pův.		Zakázkové číslo	Zákazník Město Vysoké nad Jizerou, Náměstí Dr. Karla Kramáře 227, 512 11				List 4	Celkem 47

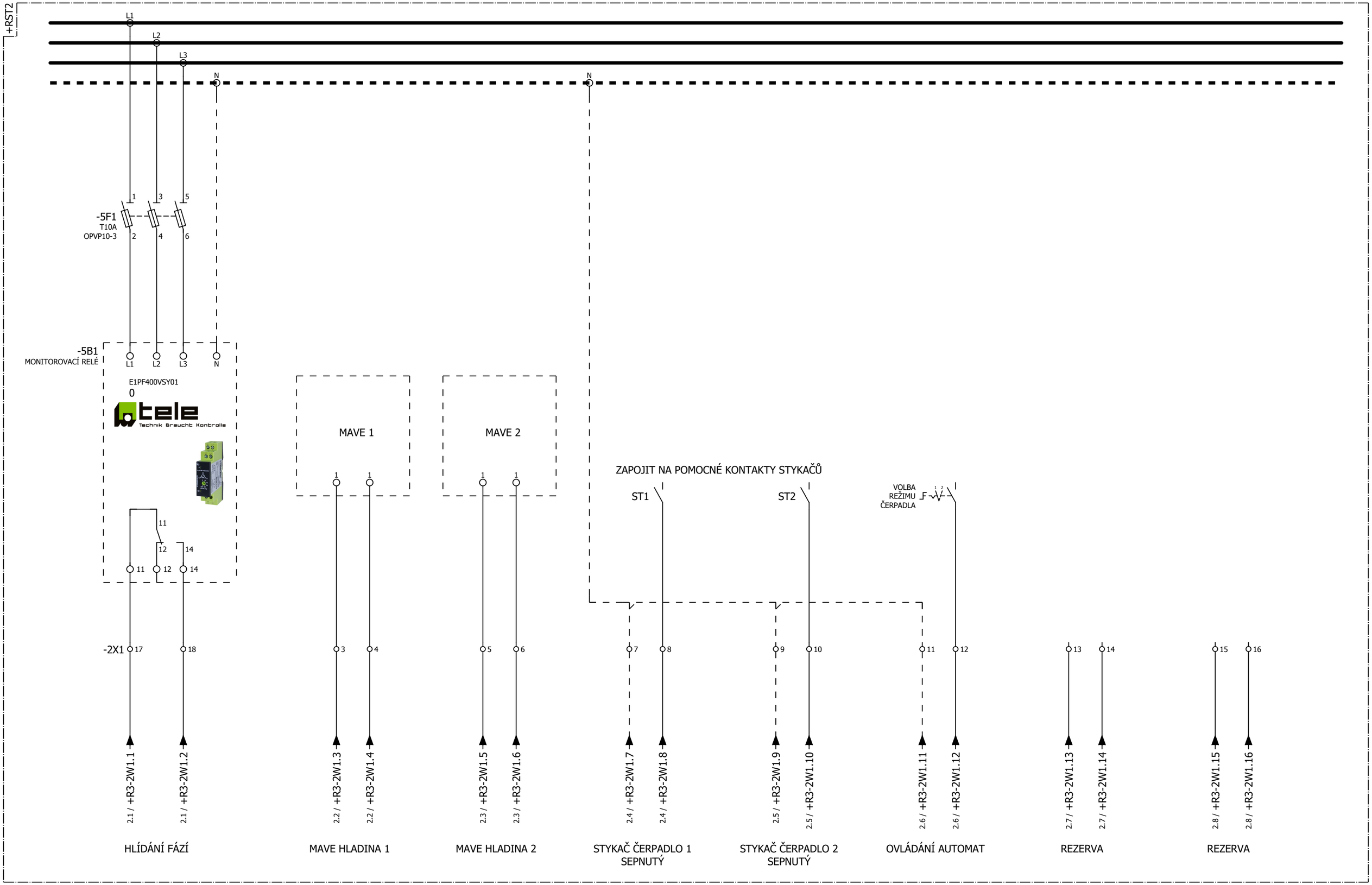

4 6

			Datum	26.06.2019	086/19	UNIREG s.r.o. ISO 9001	Tento dokoment obsahuje chráněná data firmy UNIREG spol. s r. o. Kopírování a použití těchto dat nebo i jejich částí je možné jen s písemným souhlasem této firmy	ÚPRAVA STÁVAJÍCÍHO ROZVADĚČE	Číslo projektu: 19-5-086-1-1868	=	+R3
			Zprac..	Ježek							
			Zkontr.	Pavel Ježek	Vodárenský dispečink				Akce:	List 5	Celkem 47
Změna	Datum	Název	Pův.		Zakázkové číslo	Zákazník Město Vysoké nad Jizerou, Náměstí Dr. Karla Kramáře 227, 512 11					

+RST2

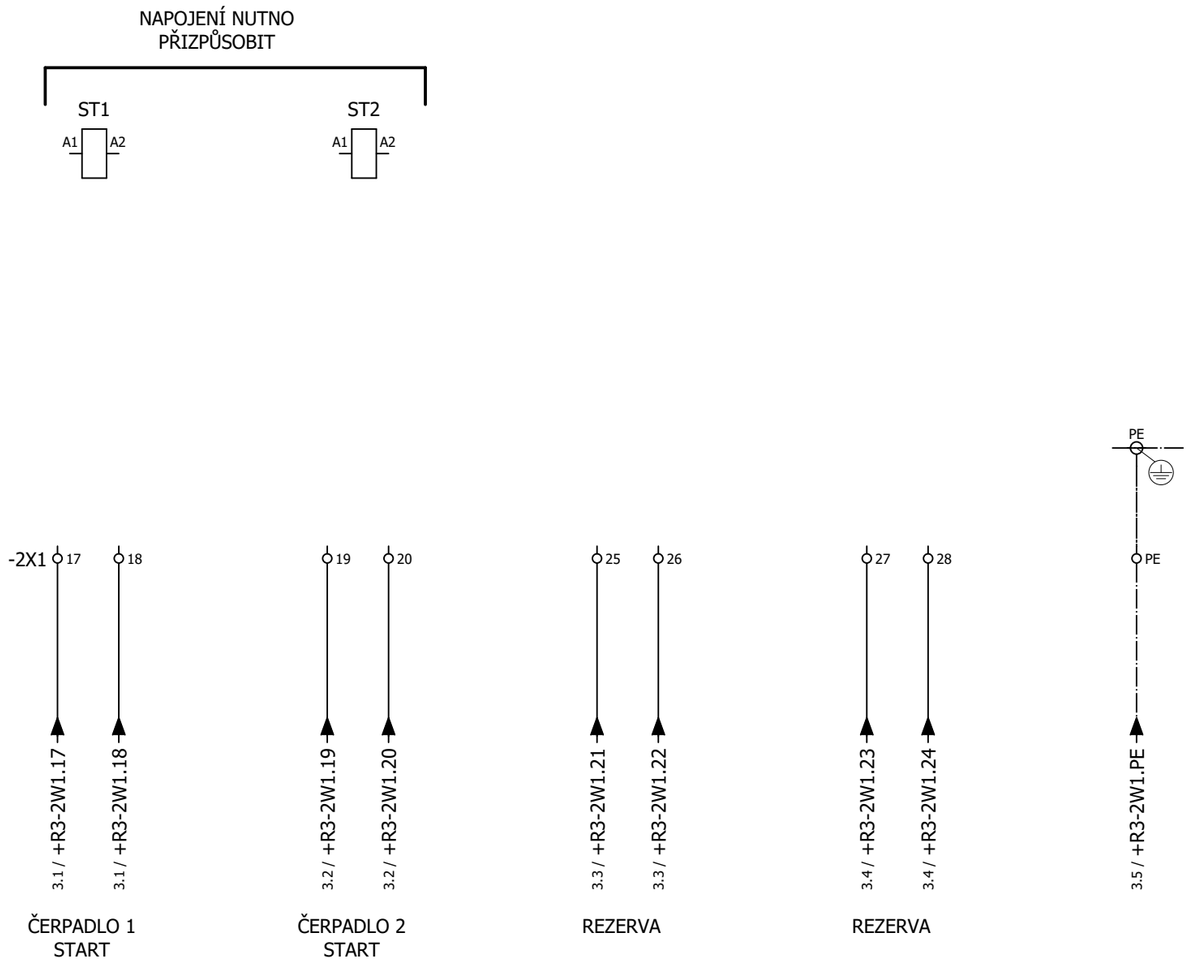

5 10

			Datum	26.06.2019	086/19	UNIREG s.r.o. ISO 9001	Tento dokoment obsahuje chráněná data firmy UNIREG spol. s r. o. Kopírování a použití těchto dat nebo i jejich částí je možné jen s písemným souhlasem této firmy	ÚPRAVA STÁVAJÍCÍHO ROZVADĚČE	Číslo projektu: 19-5-086-1-1868	=	+R3
			Zprac..	Ježek							
			Zkontr.	Pavel Ježek	Vodárenský dispečink				Akce:	List 6	Celkem 47
Změna	Datum	Název	Pův.		Zakázkové číslo	Zákazník Město Vysoké nad Jizerou, Náměstí Dr. Karla Kramáře 227, 512 11					

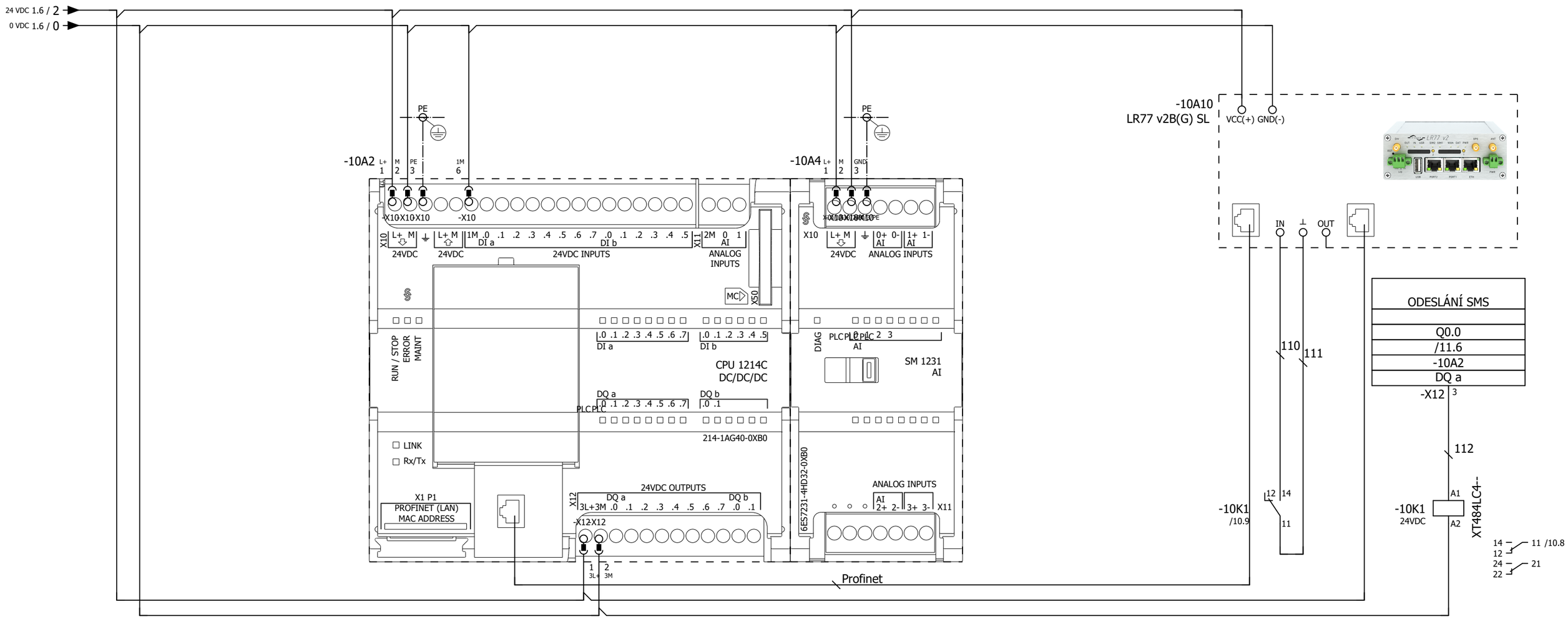

PLC

GSM MODEM

ODESLÁNÍ SMS

6

11

			Datum	25.06.2019	086/19	UNIREG s.r.o. ISO 9001	Tento dokument obsahuje chráněná data firmy UNIREG spol. s r. o. Kopírování a použití těchto dat nebo i jejich částí je možné jen s písemným souhlasem této firmy	PLC	Číslo projektu: 19-5-086-1-1868	=	+R3
			Zprac..	Ježek							
			Zkontr.	Pavel Ježek	Vodárenský dispečink				Akce:	List 10	Celkem 47
Změna	Datum	Název	Pův.		Zakázkové číslo	Zákazník Město Vysoké nad Jizerou, Náměstí Dr. Karla Kramáře 227, 512 11					

VSTUPY /VÝSTUPY

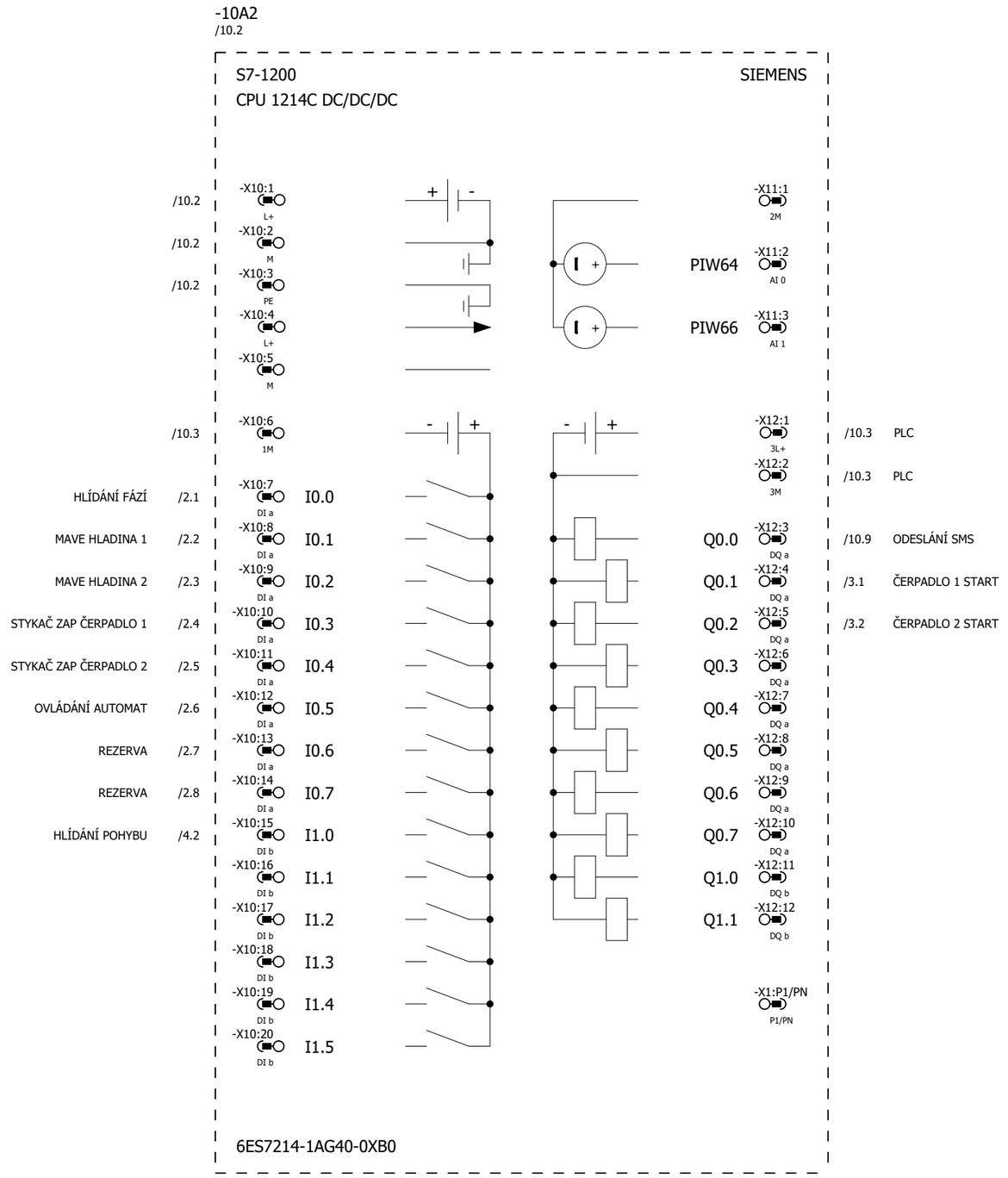

ANALOGOVÉ VSTUPY

-10A4
/10.5

S7-1200 SIEMENS
SM1231 AI 4 x 13 Bit

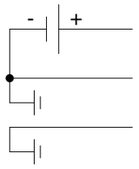

X10/1/L+	-X10:1 L+	/10.5		PLC
X10/2/M	-X10:2 M	/10.5		PLC
X10/3/PE	-X10:3 GND	/10.5		PLC
PIW112 X10/4/IWX/M0+	-X10:4 AI 0+			
PIW112 X10/5/IWX/M0-	-X10:5 AI 0-			
PIW114 X10/6/IWX+2/M1+	-X10:6 AI 1+	/4.5	-4B3:-	TEPLOTA MÍSTNOST
PIW114 X10/7/IWX+2/M1-	-X10:7 AI 1-	/4.5	-0V:1	TEPLOTA MÍSTNOST
X11/1	-X11:1 n.c.			
X11/2	-X11:2 n.c.			
X11/3	-X11:3 n.c.			
PIW116 X11/4/IWX+4/M2+	-X11:4 AI 2+			
PIW116 X11/5/IWX+4/M2-	-X11:5 AI 2-			
PIW118 X11/6/IWX+6/M3+	-X11:6 AI 3+			
PIW118 X11/7/IWX+6/M3-	-X11:7 AI 3-			

6ES7231-4HD32-0XB0

Kusovník

Označení dílu	Množství (KS)	Název	Typové označení	Objednací číslo	Výrobce
-10A2	1	SIMATIC S7-1200, CPU 1214C, 14DI ; 10DO; 2 AI 0 - 10V	6ES7214-1AG40-0XB0	6ES7214-1AG40-0XB0	SIE
-10A2	1	SIMATIC S7-1200, BATTERY BOARD	6ES7297-0AX30-0XA0	6ES7297-0AX30-0XA0	SIE
-10A2	1	lithium battery 3V	CR1025	CR1025	
-10A4	1	SIMATIC S7-1200, ANALOG INPUT, SM 1231, 4 AI	6ES7231-4HD32-0XB0	6ES7231-4HD32-0XB0	SIE
-10A10	1	LTE Router LR77 v2	LR77 v2B(G) SL	LR77 v2B(G) SL	
-4B3	1	Snímač teploty 4 až 20 mA	NS 510A	NS 510A	SENSIT
-1F1	1	Jednofázový svodič přepětí typu 3	Hakel 30080 PI-k8	Hakel 30080 PI-k8	Hakel
-4F1	2	Pojistkový blok šedá barva	WK 4/THSi5 U	57.904.5355.0	WIELAND
-4F1	2	Sleněná pojistka T-Pomalá 0,400A/250V	T/0,400A	GES07900158	GES
-1FA1	1	Jistič C4/1	BM017104-	BM017104--	SCHRACK
-1GU1	1	Zdroj 1x230VAC/ 24VDC/ 5A	MCS	85303	MURR
-2K1...-2K7;-3K1;-3K2;-4K1	10	Relé XT 2P/8 A,230 VAC+LED,5mm	XT484T30--	XT484T30--	SCHRACK
-2K1...-2K7;-3K1;-3K2	9				
-2K1...-2K7;-3K1;-3K2;-4K1;-10K1	11	Spona pro RT relé	RT17017---	RT17017---	SCHRACK
-4K1;-10K1	2	Patice pro relé na DIN lištu	YRT78626--	YRT78626--	SCHRACK
-10K1	1	Relé XT 2P/8A,24VDC+LED,5mm	XT484LC4--	XT484LC4--	SCHRACK
-2W1	1		25x0,75	HYSLY-JZ 25x0,75	BAUDE

			Datum	16.07.2019	086/19	UNIREG s.r.o. ISO 9001	Tento dokoment obsahuje chráněná data firmy UNIREG spol. s r. o. Kopírování a použití těchto dat nebo i jejich částí je možné jen s písemným souhlasem této firmy	KUSOVNÍK	Číslo projektu: 19-5-086-1-1868	=	+R3
			Zprac..	jezek							
			Zkontr.	Pavel Ježek	Vodárenský dispečink				Akce:	List 100	Celkem 47
Změna	Datum	Název	Pův.		Zakázkové číslo	Zákazník Město Vysoké nad Jizerou, Náměstí Dr. Karla Kramoliše 227, 512 11					

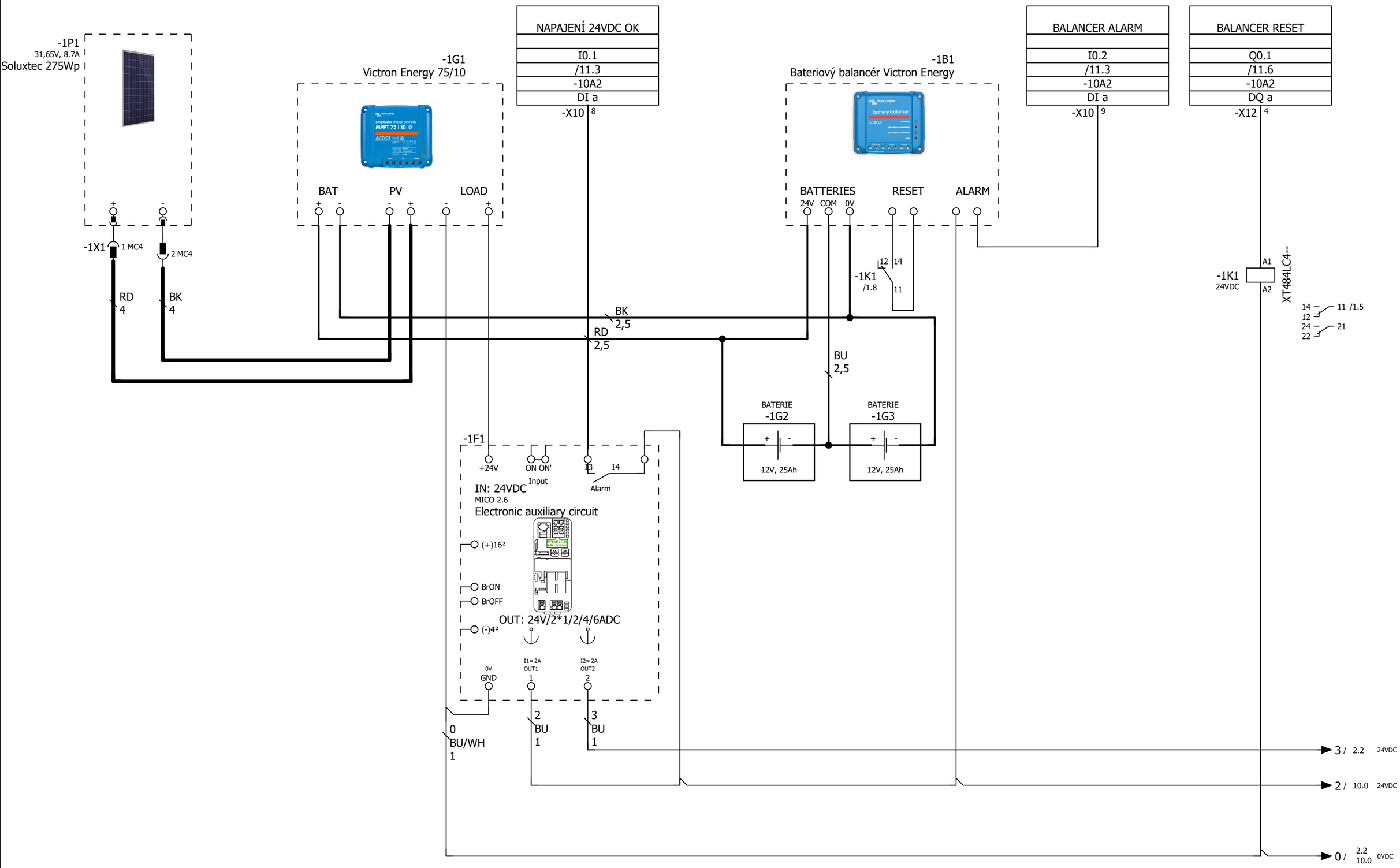

SOLÁRNÍ PANEL REGULÁTOR JIŠTĚNÍ 24VDC BALANCER

+R3/100

2

			Datum	16.07.2019	086/19	UNIREG s.r.o. ISO 9001	Tento dokoment obsahuje chráněná data firmy UNIREG spol. s r. o. Kopírování a použití těchto dat nebo i jejich částí je možné jen s písemným souhlasem této firmy	NAPÁJENÍ 24VDC	Číslo projektu: 19-5-086-1-1868	=		+R4
			Zprac..	Ježek								
			Zkontr.	Pavel Ježek	Vodárenský dispečink				Akce:		List 1	Celkem 47
Změna	Datum	Název	Pův.		Zakázkové číslo	Zákazník Město Vysoké nad Jizerou, Náměstí Dr. Karla Kramáře 227, 512 11						

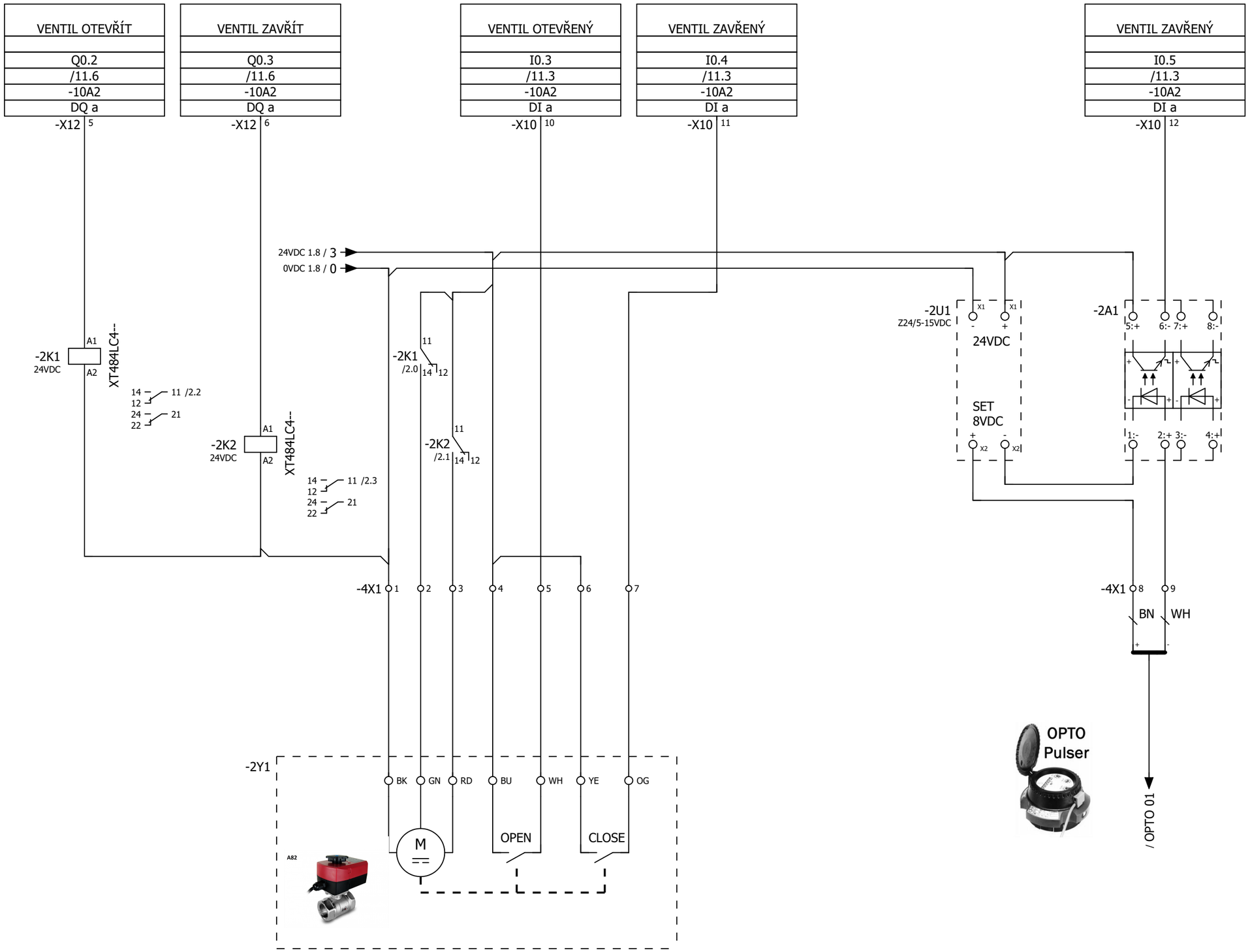

3/4 VENTIL DO VODOJEMU SKLENAŘICE

PRŮTOK
VODOMĚREM

1 10

			Datum	16.07.2019	086/19	UNIREG s.r.o. ISO 9001	Tento dokoment obsahuje chráněná data firmy UNIREG spol. s r. o. Kopírování a použití těchto dat nebo i jejich částí je možné jen s písemným souhlasem této firmy	VENTIL	Číslo projektu: 19-5-086-1-1868	=	+R4
			Zprac..	Ježek							
			Zkontr.	Pavel Ježek	Vodárenský dispečink				Akce:		
Změna	Datum	Název	Pův.		Zakázkové číslo	Zákazník Město Vysoké nad Jizerou, Náměstí Dr. Karla Kramáře 227, 512 11				List 2	Celkem 47

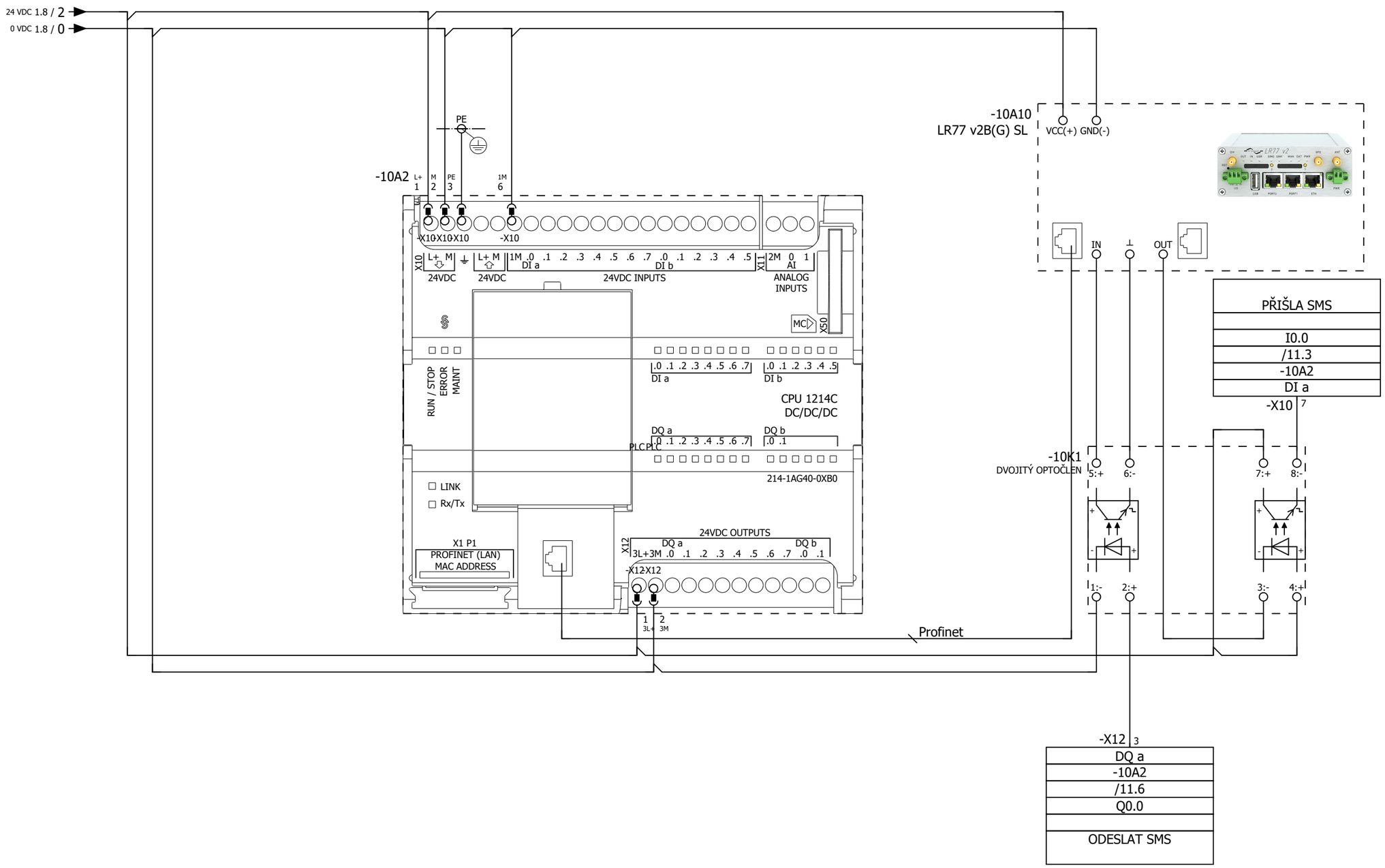

PLC

GSM MODEM

2

11

			Datum	26.06.2019	086/19	UNIREG s.r.o. ISO 9001	Tento dokoment obsahuje chráněná data firmy UNIREG spol. s r. o. Kopírování a použití těchto dat nebo i jejich částí je možné jen s písemným souhlasem této firmy	PLC	Číslo projektu: 19-5-086-1-1868	=	+R4
			Zprac..	Ježek							
			Zkontr.	Pavel Ježek	Vodárenský dispečink				Akce:	List 10	Celkem 47
Změna	Datum	Název	Pův.		Zakázkové číslo	Zákazník Město Vysoké nad Jizerou, Náměstí Dr. Karla Kramše 227, 512 11					

VSTUPY /VÝSTUPY

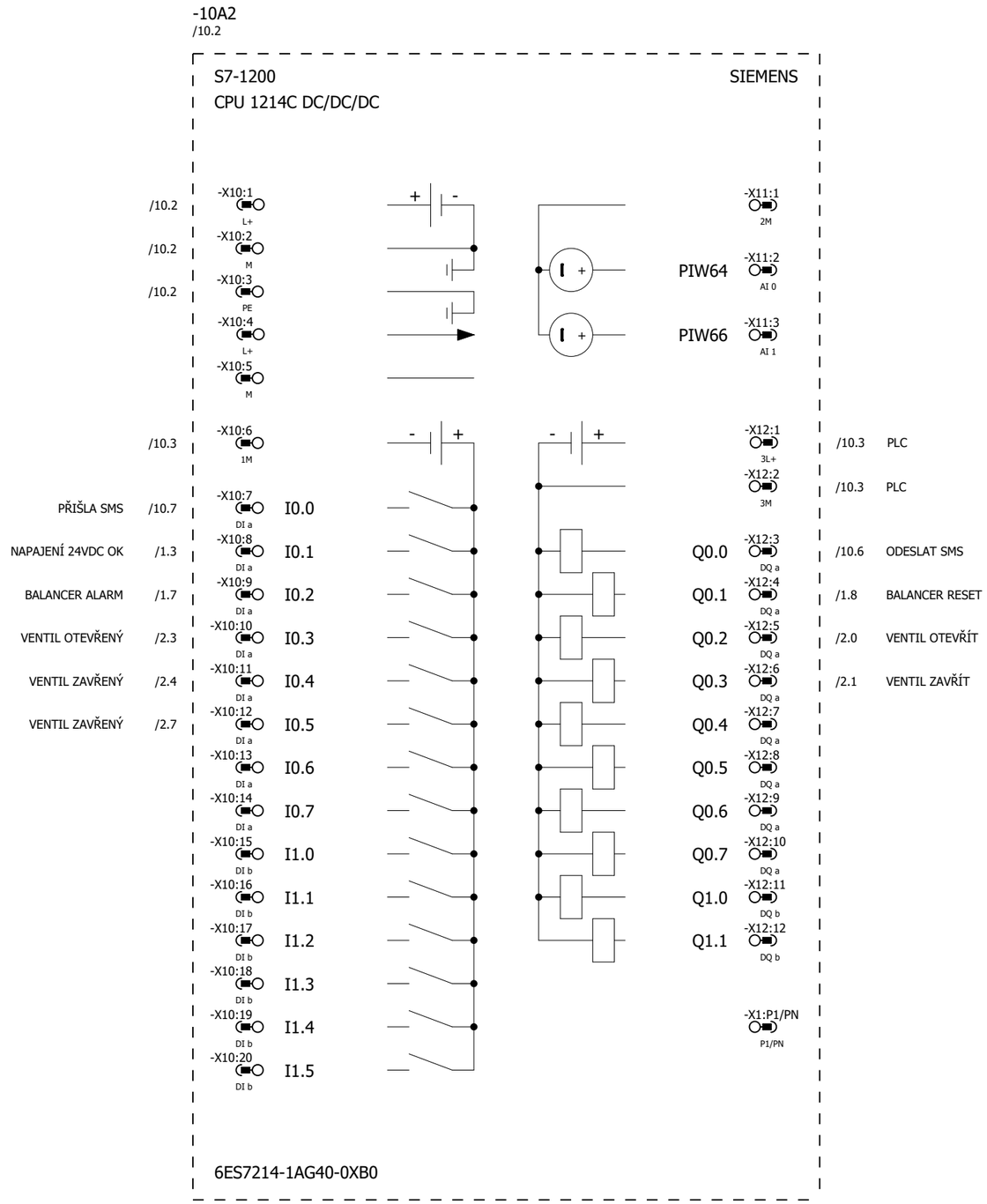

Kusovník

Označení dílu	Množství (KS)	Název	Typové označení	Objednací číslo	Výrobce
-2A1;-10K1	2	Převodník úrovní	PU-03	PU-03	UNIREG
-10A2	1	SIMATIC S7-1200, CPU 1214C, 14DI ; 10DO; 2 AI 0 - 10V	6ES7214-1AG40-0XB0	6ES7214-1AG40-0XB0	SIE
-10A2	1	SIMATIC S7-1200, BATTERY BOARD	6ES7297-0AX30-0XA0	6ES7297-0AX30-0XA0	SIE
-10A2	1	lithium battery 3V	CR1025	CR1025	
-10A10	1	LTE Router LR77 v2	LR77 v2B(G) SL	LR77 v2B(G) SL	
-1B1	1	Bateriový balancér Victron Energy	Bateriový balancér Victron Energy	Victron Energy 3582	Victron Energy
-1F1	1	Electronic fuse 6 A No. of outputs: 2 x	MICO 2.6	9000-41042-0100600	MURR
-1F1	0				
-1G1	1	MPPT solární regulátor MPPT nabíjecí proud 10 A	Victron Energy 75/10	Victron Energy 4362	SOLUTEX
-1G2;-1G3	2	Solární baterie Victron Energy AGM Super Cycle 25Ah	Victron Energy AGM 25Ah	Victron Energy 4466	Victron Energy
-1K1;-2K1;-2K2	3	Relé XT 2P/8A,24VDC+LED,5mm	XT484LC4--	XT484LC4--	SCHRACK
-1K1;-2K1;-2K2	3	Patice pro relé na DIN lištu	YRT78626--	YRT78626--	SCHRACK
-1K1;-2K1;-2K2	3	Spona pro RT relé	RT17017---	RT17017---	SCHRACK
-1P1	1	Solární panel Soluxtec 275Wp polykrystalický	Soluxtec 275Wp	Soluxtec 3829	SOLUTEX
-2U1	1	napájecí zdroj	Z24/5-15VDC	Z24/5-15VDC	UNIREG
-2Y1	1	Kulový ventil 3/4 palce s elektrickým pohonem A80		A80	

			Datum	16.07.2019	086/19	UNIREG s.r.o. ISO 9001	Tento dokoment obsahuje chráněná data firmy UNIREG spol. s r. o. Kopírování a použití těchto dat nebo i jejich částí je možné jen s písemným souhlasem této firmy	KUSOVNÍK	Číslo projektu: 19-5-086-1-1868	=	+R4
			Zprac..	jezek							
			Zkontr.	Pavel Ježek	Vodárenský dispečink				Akce:	List 100	Celkem 47
Změna	Datum	Název	Pův.		Zakázkové číslo	Zákazník Město Vysoké nad Jizerou, Náměstí Dr. Karla Kramoliše 227, 512 11					

-1A1
GSM Anténa

-1A2
STELA-3B
Telemetrická stanice

-1A3
Dveřní kontakt

-1A5
Opto pulser
Snímač impulsů vodoměru

-1A4
TSH22
Ponorný hladinoměr

TELEMETRICKÁ STANICE

			Datum	16.07.2019	086/19	UNIREG s.r.o. ISO 9001	Tento dokoment obsahuje chráněná data firmy UNIREG spol. s r. o. Kopírování a použití těchto dat nebo i jejich částí je možné jen s písemným souhlasem této firmy	BLOKOVÉ ZAPOJENÍ	Číslo projektu: 19-5-086-1-1868	=	+R5
			Zprac..	Ježek							
			Zkontr.	Pavel Ježek	Vodárenský dispečink				Akce:	List 1	Celkem 47
Změna	Datum	Název	Pův.		Zakázkové číslo	Zákazník Město Vysoké nad Jizerou, Náměstí Dr. Karla Kramáře 227, 512 11					

Kusovník

Označení dílu	Množství (KS)	Název	Typové označení	Objednací číslo	Výrobce
-1A1	1	Anténa GSM + prodlužovací kabely, objimky	GSM směrová anténa 12dB, FME	GSM směrová anténa 12dB, FME	FIEDLER
-1A2	1	MaLá telemetrická sestava - 4 lit. baterie	STELA-3B	STELA-3B	FIEDLER
-1A3	1	Dveřní kontakt	Dveřní kontakt	Dveřní kontakt	
-1A4	1	Hydrostatický ponorný hladinoměr TSH22	TSH22	TSH22	FIEDLER

			Datum	16.07.2019	086/19	UNIREG s.r.o. ISO 9001	Tento dokoment obsahuje chráněná data firmy UNIREG spol. s r. o. Kopírování a použití těchto dat nebo i jejich částí je možné jen s písemným souhlasem této firmy	KUSOVNÍK	Číslo projektu: 19-5-086-1-1868	=	+R5
			Zprac..	jezek							
			Zkontr.	Pavel Ježek	Vodárenský dispečink				Akce:	List 100	Celkem 47
Změna	Datum	Název	Pův.		Zakázkové číslo	Zákazník Město Vysoké nad Jizerou, Náměstí Dr. Karla Kramáře 227, 512 11					

-1A1
GSM Anténa

-1A2
STELA-3B
Telemetrická stanice

-1A3
Dveřní kontakt

-1A5
Opto pulser
Snímač impulsů vodoměru

-1A4
TSH22
Ponorný hladinoměr

TELEMETRICKÁ STANICE

			Datum	16.07.2019	086/19	UNIREG s.r.o. ISO 9001	Tento dokoment obsahuje chráněná data firmy UNIREG spol. s r. o. Kopírování a použití těchto dat nebo i jejich částí je možné jen s písemným souhlasem této firmy	BLOKOVÉ ZAPOJENÍ	Číslo projektu: 19-5-086-1-1868	=	+R6
			Zprac..	jezek							
			Zkontr.	Pavel Ježek	Vodárenský dispečink				Akce:		
Změna	Datum	Název	Pův.		Zakázkové číslo	Zákazník Město Vysoké nad Jizerou, Náměstí Dr. Karla Kramáře 227, 512 11				List 1	Celkem 47

Kusovník

Označení dílu	Množství (KS)	Název	Typové označení	Objednací číslo	Výrobce
-1A1	1	Anténa GSM + prodlužovací kabely, objimky	GSM směrová anténa 12dB, FME	GSM směrová anténa 12dB, FME	FIEDLER
-1A2	1	MaLá telemetrická sestava - 4 lit. baterie	STELA-3B	STELA-3B	FIEDLER
-1A3	1	Dveřní kontakt	Dveřní kontakt	Dveřní kontakt	
-1A4	1	Hydrostatický ponorný hladinoměr TSH22	TSH22	TSH22	FIEDLER

			Datum	16.07.2019	086/19	UNIREG s.r.o. ISO 9001	Tento dokoment obsahuje chráněná data firmy UNIREG spol. s r. o. Kopírování a použití těchto dat nebo i jejich částí je možné jen s písemným souhlasem této firmy	KUSOVNÍK	Číslo projektu: 19-5-086-1-1868	=	+R6
			Zprac..	jezek							
			Zkontr.	Pavel Ježek	Vodárenský dispečink				Akce:	List 100	Celkem 47
Změna	Datum	Název	Pův.		Zakázkové číslo	Zákazník Město Vysoké nad Jizerou, Náměstí Dr. Karla Kramáře 227, 512 11					

-1A1
GSM Anténa

-1A2
STELA-3B
Telemetrická stanice

-1A3
Dveřní kontakt

-1A5
Opto pulser
Snímač impulsů vodoměru

-1A4
TSH22
Ponorný hladinoměr

TELEMETRICKÁ STANICE

			Datum	16.07.2019	086/19	UNIREG s.r.o. ISO 9001	Tento dokoment obsahuje chráněná data firmy UNIREG spol. s r. o. Kopírování a použití těchto dat nebo i jejich částí je možné jen s písemným souhlasem této firmy	BLOKOVÉ ZAPOJENÍ	Číslo projektu: 19-5-086-1-1868	=	+R7
			Zprac..	jezek							
			Zkontr.	Pavel Ježek	Vodárenský dispečink				Akce:		
Změna	Datum	Název	Pův.		Zakázkové číslo	Zákazník Město Vysoké nad Jizerou, Náměstí Dr. Karla Kramáře 227, 512 11				List 1	Celkem 47

Kusovník

Označení dílu	Množství (KS)	Název	Typové označení	Objednací číslo	Výrobce
-1A1	1	Anténa GSM + prodlužovací kabely, objimky	GSM směrová anténa 12dB, FME	GSM směrová anténa 12dB, FME	FIEDLER
-1A2	1	MaLá telemetrická sestava - 4 lit. baterie	STELA-3B	STELA-3B	FIEDLER
-1A3	1	Dveřní kontakt	Dveřní kontakt	Dveřní kontakt	
-1A4	1	Hydrostatický ponorný hladinoměr TSH22	TSH22	TSH22	FIEDLER

			Datum	16.07.2019	086/19	UNIREG s.r.o. ISO 9001	Tento dokoment obsahuje chráněná data firmy UNIREG spol. s r. o. Kopírování a použití těchto dat nebo i jejich částí je možné jen s písemným souhlasem této firmy	KUSOVNÍK	Číslo projektu: 19-5-086-1-1868	=	+R7
			Zprac..	jezek							
			Zkontr.	Pavel Ježek	Vodárenský dispečink				Akce:	List 100	Celkem 47
Změna	Datum	Název	Pův.		Zakázkové číslo	Zákazník Město Vysoké nad Jizerou, Náměstí Dr. Karla Kramáře 227, 512 11					

-1A1
GSM Anténa

-1A2
STELA-3B
Telemetrická stanice

-1A3
Dveřní kontakt

-1A5
Opto pulser
Snímač impulsů vodoměru

TELEMETRICKÁ STANICE

			Datum	16.07.2019	086/19	UNIREG s.r.o. ISO 9001	Tento dokoment obsahuje chráněná data firmy UNIREG spol. s r. o. Kopírování a použití těchto dat nebo i jejich částí je možné jen s písemným souhlasem této firmy	BLOKOVÉ ZAPOJENÍ	Číslo projektu: 19-5-086-1-1868	=	+R8
			Zprac..	jezek							
			Zkontr.	Pavel Ježek	Vodárenský dispečink				Akce:		
Změna	Datum	Název	Pův.		Zakázkové číslo	Zákazník Město Vysoké nad Jizerou, Náměstí Dr. Karla Kramáře 227, 512 11				List 1	Celkem 47

Kusovník

Označení dílu	Množství (KS)	Název	Typové označení	Objednací číslo	Výrobce
-1A1	1	Anténa GSM + prodlužovací kabely, objimky	GSM směrová anténa 12dB, FME	GSM směrová anténa 12dB, FME	FIEDLER
-1A2	1	MaLá telemetrická sestava - 4 lit. baterie	STELA-3B	STELA-3B	FIEDLER
-1A3	1	Dveřní kontakt	Dveřní kontakt	Dveřní kontakt	

			Datum	16.07.2019	086/19	UNIREG s.r.o. ISO 9001	Tento dokoment obsahuje chráněná data firmy UNIREG spol. s r. o. Kopírování a použití těchto dat nebo i jejich částí je možné jen s písemným souhlasem této firmy	KUSOVNÍK	Číslo projektu: 19-5-086-1-1868	=	+R8
			Zprac..	jezek							
			Zkontr.	Pavel Ježek	Vodárenský dispečink				Akce:	List 100	Celkem 47
Změna	Datum	Název	Pův.		Zakázkové číslo	Zákazník Město Vysoké nad Jizerou, Náměstí Dr. Karla Kramáře 227, 512 11					

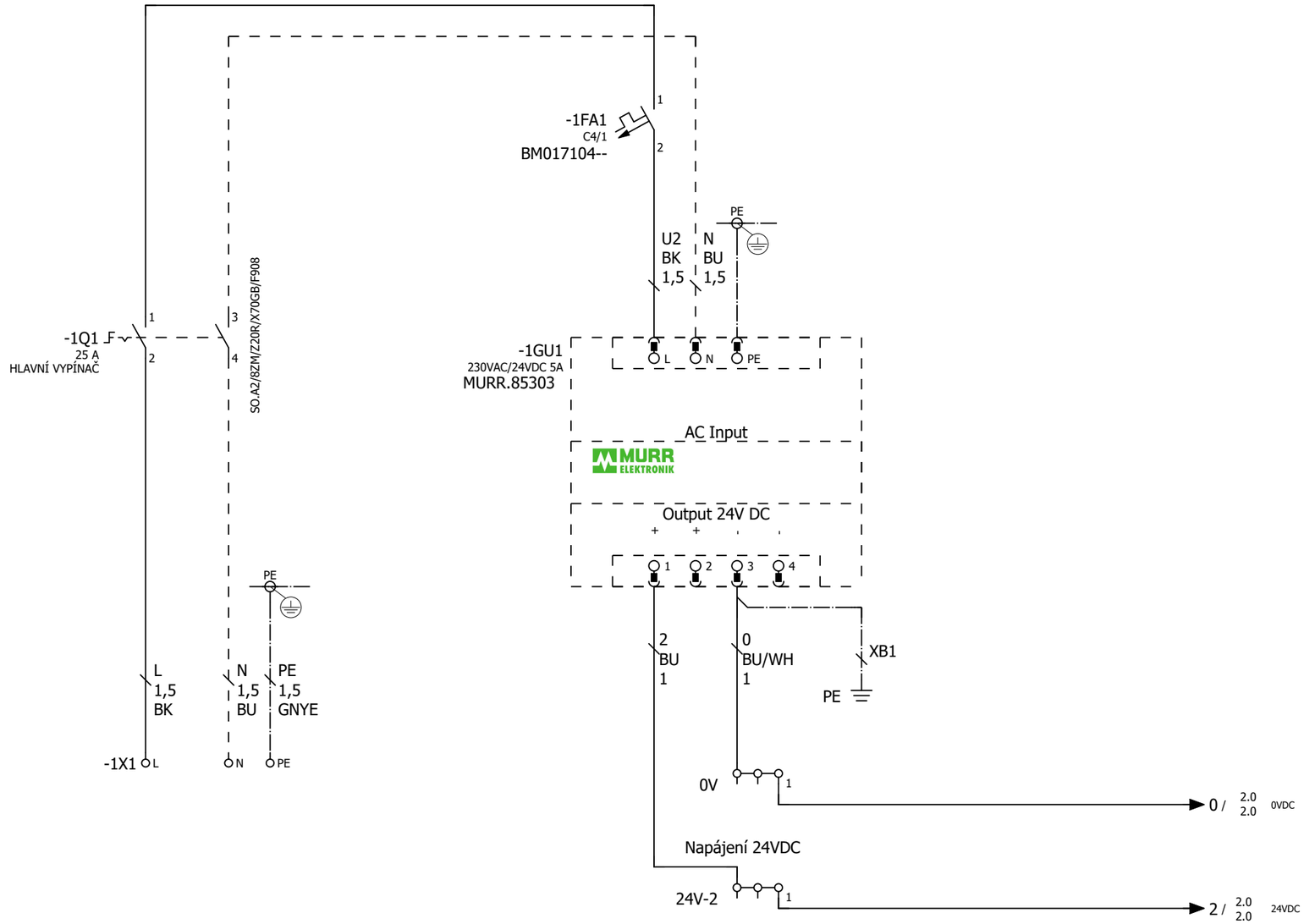

P = 0,4 kW

In = 6A

Ip = 1,8 A

Přívod jistit B6/1

ZDROJ 240VDC

+R8/100

2

			Datum	16.07.2019	086/19	UNIREG s.r.o. ISO 9001	Tento dokoment obsahuje chráněná data firmy UNIREG spol. s r. o. Kopírování a použití těchto dat nebo i jejich částí je možné jen s písemným souhlasem této firmy	PŘÍVOD A ZDROJ	Číslo projektu: 19-5-086-1-1868	=	+R9
			Zprac..	jezek							
			Zkontr.	Pavel Ježek	Vodárenský dispečink				Akce:	List 1	Celkem 47
Změna	Datum	Název	Pův.		Zakázkové číslo	Zákazník Město Vysoké nad Jizerou, Náměstí Dr. Karla Kramáře 227, 512 11					

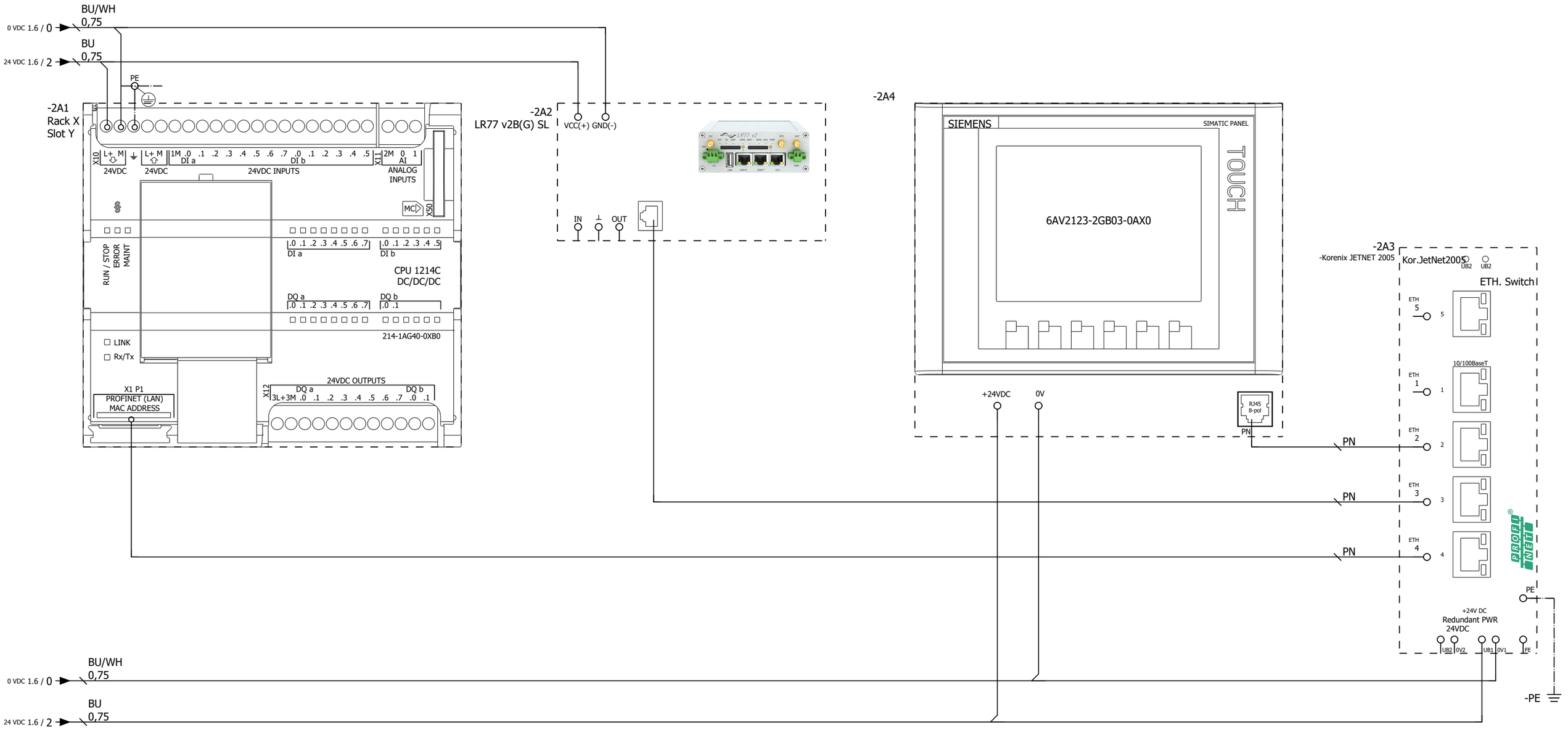

PLC GSM ROUTER HMI ETHERNET SWITCH

1 100

			Datum	16.07.2019	086/19	UNIREG s.r.o. ISO 9001	Tento dokoment obsahuje chráněná data firmy UNIREG spol. s r. o. Kopírování a použití těchto dat nebo i jejich částí je možné jen s písemným souhlasem této firmy	PLC	Číslo projektu: 19-5-086-1-1868	=	+R9
			Zprac..	jezek							
			Zkontr.	Pavel Ježek	Vodárenský dispečink				Akce:	List 2	Celkem 47
Změna	Datum	Název	Pův.		Zakázkové číslo	Zákazník Město Vysoké nad Jizerou, Náměstí Dr. Karla Kramáře 227, 512 11					

Kusovník

Označení dílu	Množství (KS)	Název	Typové označení	Objednací číslo	Výrobce
-2A1	1	SIMATIC S7-1200, CPU 1214C, 14DI ; 10DO; 2 AI 0 - 10V	6ES7214-1AG40-0XB0	6ES7214-1AG40-0XB0	SIE
-2A2	1	LTE Router LR77 v2	LR77 v2B(G) SL	LR77 v2B(G) SL	
-2A3	1	Industrial 5-port Compact Fast Ethernet Switch	JetNet2005	JetNet2005	Korenix Technologi Co
-2A4	1	HMI BASIC PANEL - KTP700 BASIC, 7" TFT,65536 barev,PN	6AV2123-2GB03-0AX0	6AV2123-2GB03-0AX0	SIE
-1FA1	1	Jistič C4/1	BM017104-	BM017104--	SCHRACK
-1GU1	1	Zdroj 1x230VAC/ 24VDC/ 5A	MCS	85303	MURR
-1Q1	1	Hlavní vypínač	A2/8ZM/Z20R/X70GB/F908	A2/8ZM/Z20R/X70GB/F908	SO